Optoma

پروژکتور DLP®

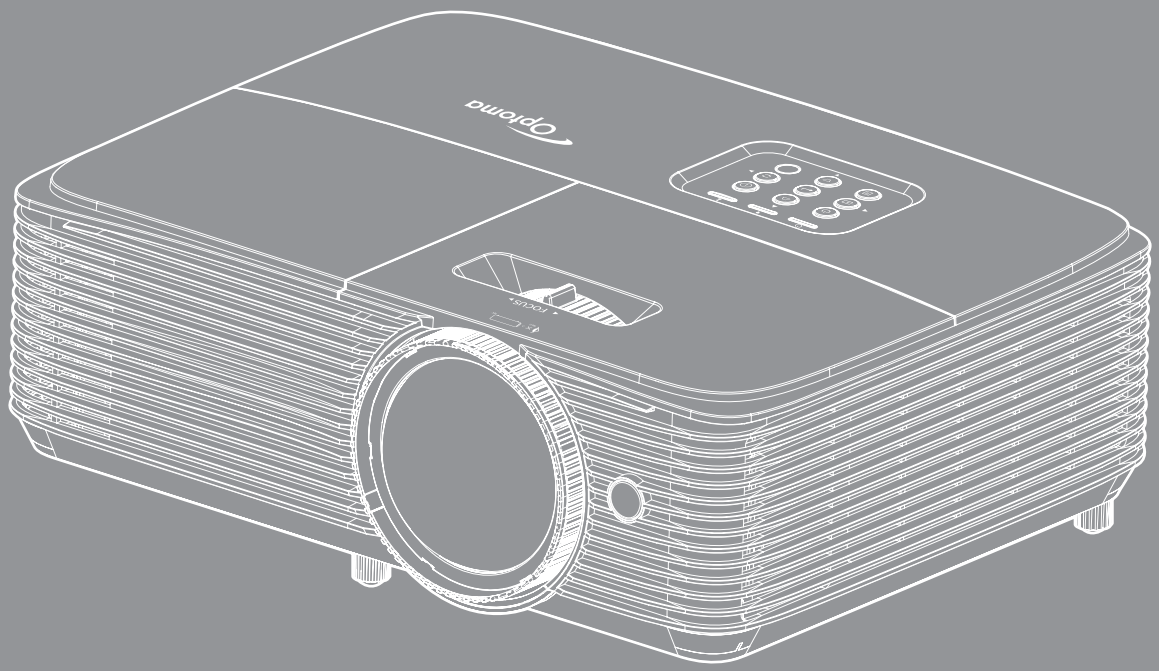

راهنمای کاربر

HDMI™ HIGH DEFINITION MULTIMEDIA INTERFACE

DLP® TEXAS INSTRUMENTS

فهرست مطالب

ایمنی ۴

دستورالعمل های ایمنی مهم ۴
اطلاعات ایمنی سه بعدي ۵
حق نسخه برداری ۶
سلب مسئولیت ۶
به رسمیت شناختن علامت تجاری ۶
FCC ۷
اعلامیه تطابق برای کشورهای اروپایی ۷
WEEE ۷

مقدمه ۸

نمای کلی جعبه محصول ۸
لوازم جانبی های استاندارد ۸
لوازم جانبی های اختیاری ۸
نمای کلی محصول ۹
اتصالات ۱۰
صفحه کلید ۱۱
کنترل از راه دور ۱۲

نصب و راه اندازی ۱۳

نصب پروژکتور ۱۳
اتصال منابع به پروژکتور ۱۵
تنظیم تصویر پخش شده ۱۶

استفاده از پروژکتور ۱۹

روشن/خاموش کردن پروژکتور ۱۹
انتخاب یک منبع ورودی ۲۰
پیمایش و ویژگی های منو ۲۱
درخت منوی OSD ۲۲
منوی تنظیمات تصویر نمایش داده می شود ۳۰
منوی نمایش بازی پیشرفته ۳۳
نمایش منوی سه بعدي ۳۳
نمایش منوی نسبت ابعادی ۳۴
نمایش منوی ماسک لبه ۳۵
نمایش منوی زوم ۳۵
نمایش منوی جابجایی تصویر ۳۵
منوی انحراف تصویر را نمایش دهید ۳۶
منوی قطع صدا ۳۶
منوی بلندی صدا ۳۶
منوی تنظیم پخش ۳۶
منوی تنظیم نوع صفحه ۳۶
منوی تنظیمات لامپ ۳۶
منوی تنظیمات فیلتر ۳۷

منوی تنظیمات برق ۳۷
منوی امنیت تنظیمات ۳۸
منوی تنظیمات لینک HDMI ۳۸
منوی تنظیم الگوی آزمایشی ۳۹
منوی تنظیمات راه دور ۳۹
منوی تنظیم شناسه پخش ۳۹
منوی گزینه های تنظیم ۳۹
منوی تنظیم بازنشانی ۴۰
منوی اطلاعات ۴۱

تعمیر و نگهداری ۴۲

تعویض لامپ ۴۲
نصب و تمیز کردن فیلتر گرد و خاک ۴۴

اطلاعات بیشتر ۴۵

رزولوشن های سازگار ۴۵
اندازه تصویر و فاصله پخش ۴۷
ابعاد پروژکتور و نصب دستگاه در سقف ۴۸
کدهای کنترل از راه دور IR ۴۹
عیب یابی ۵۱
نشانگر هشدار ۵۳
مشخصات ۵۵
دفاتر بین المللی Optoma ۵۶

ایمنی

	علامت صاعقه با یک پیکان در نوک که درون مثلث متساوی الاضلاع قرار دارد، برای این است که به کاربر اخطار دهد "ولتاژ خطرناک" بدون عایق درون محفظه دستگاه موجود است و قدرت آن به اندازه ای است که خطر برق گرفتگی برای فرد ایجاد نماید.
	علامت تعجب درون مثلث متساوی الاضلاع نشان دهنده اخطار به کاربر در مورد وجود دستورالعمل های مهمی برای کارکرد و نگهداری (سرویس) در دفترچه های همراه دستگاه است.

لطفاً تمامی هشدارها، اقدامات احتیاطی و اصول نگهداری پیشنهاد شده در این دفترچه راهنمای کاربر را دنبال کنید.

دستورالعمل های ایمنی مهم

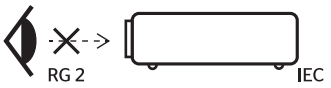

- به اشعه نور RG2 خیره نشوید.

  مانند هر منبع نور دیگری، به تابش مستقیم نور RG2 IEC 62471-5:2015 خیره نشوید.

- جلوی شکاف های تهویه دستگاه را نگیرید. برای اطمینان از عملکرد صحیح پروژکتور و برای محافظت در برابر گرم شدن بیش از حد دستگاه، توصیه می شود پروژکتور را در محلی نصب کنید که تهویه و گردش هوا در آن مسدود نباشد. به عنوان مثال، پروژکتور را روی میز شلوغ، مبل، تخت خواب و غیره قرار ندهید. پروژکتور را درون فضای بسته ای همچون قفسه کتاب یا کابینت که جریان هوا در آن گردش ندارد، نگذارید.
- برای کاهش احتمال بروز آتش سوزی یا برق گرفتگی، پروژکتور را در معرض باران یا رطوبت قرار ندهید. دستگاه را در نزدیکی منابع گرمایی همچون رادیاتورها، بخاری ها، فر یا هر وسیله دیگری همچون آمپلی فایر که از خود حرارت تولید می کند، نصب نکنید.
- اجازه ندهید اشیا یا مایعات وارد پروژکتور شوند. آنها می توانند با نقاط دارای ولتاژ بالا تماس پیدا کرده و با برقراری اتصال کوتاه باعث بروز آتش سوزی یا شوک الکتریکی شوند.
- تحت شرایط زیر استفاده نکنید:
  - در محیط های شدیداً گرم، سرد یا مرطوب.

    (i) اطمینان یابید که دمای محیط مابین ۵° - ۴۰° درجه سلسیوس باشد

    (ii) رطوبت نسبی، میزان ۱۰٪ ~ ۸۵٪ است
  - در محیط های دارای گرد و خاک بیش از حد.
  - نزدیک هر وسیله ای که میدان مغناطیسی قوی تولید می کند.
  - در معرض تابش مستقیم آفتاب.
- در مکان هایی که ممکن است گازهای قابل اشتعال یا گازهای منفجره در جو وجود داشته باشد، از پروژکتور استفاده نکنید. لامپ موجود در داخل پروژکتور در طول عملیات بسیار داغ می شود و ممکن است گازها مشتعل شده و منجر به آتش سوزی شود.
- در صورتی که دستگاه در قسمت بدنه آسیب دیده یا صدمه دیده است، از آن استفاده نکنید. آسیب یا صدمه به دستگاه شامل موارد زیر است (اما به آنها محدود نمی شود):
  - دستگاه افتاده باشد.
  - سیم برق یا دوشاخه صدمه دیده باشد.
  - روی پروژکتور مایعات ریخته باشد.
  - پروژکتور در معرض باران یا رطوبت بوده است.
  - شیئی به درون پروژکتور افتاده است یا چیزی درون آن شل شده است.
- پروژکتور را روی یک سطح بی ثبات قرار ندهید. ممکن است پروژکتور از روی سطح بیافتد و منجر به آسیب شود یا ممکن است پروژکتور آسیب ببیند.
- جلوی نوری را که در هنگام عملکلیات از لنزهای پروژکتور بیرون می آیند، مسدود نکنید. این نور به شیء حرارت خواهد داد و ممکن است ذوب شده، موجب سوختگی یا آتش سوزی شود.

- لطفاً پروژکتور را باز یا قطعات آن را پیاده نکنید، زیرا ممکن است باعث بروز برق گرفتگی شود.
- سعی نکنید خودتان دستگاه را سرویس کنید. باز کردن یا برداشتن پوشش دستگاه ممکن است شما را در معرض ولتاژ خطرناک یا خطرات دیگر قرار دهد. پیش از ارسال دستگاه برای تعمیر، لطفاً با Optoma تماس بگیرید.
- برای مشاهده علایم مربوط به ایمنی، بدنه دستگاه را ببینید.
- دستگاه را تنها پرسنل تعمیرات مناسب باید تعمیر کنند.
- تنها از ضمایم/لوازم فرعی تعیین شده توسط تولید کننده استفاده کنید.
- در طول عملیات به طور مستقیم به لنزهای پروژکتور نگاه نکنید. نور درخشان ممکن است به چشمان شما آسیب وارد کند.
- لطفاً در هنگام تعویض لامپ، اجازه دهید تا پروژکتور خنک شود. دستورالعمل های موجود در صفحه های ۴۲-۴۳ را دنبال کنید.
- این پروژکتور خود می تواند طول عمر مفید لامپ را تشخیص دهد. لطفاً در صورت مشاهده پیام های هشدار، حتماً لامپ را تعویض نمایید.
- پس از تعویض مادول لامپ، عملکرد "بازنشانی لامپ" را از طریق منوی "تنظیمات راه اندازی لامپ" موجود بر روی صفحه نمایشگر اجرا و تنظیم کنید.
- در هنگام خاموش کردن پروژکتور، لطفاً دقت کنید که چرخه خنک سازی پیش از قطع برق تکمیل شده باشد. ۹۰ ثانیه به پروژکتور فرصت دهید تا خنک شود.
- هنگامی که لامپ به پایان عمر مفید خود نزدیک می شود، پیام "طول عمر لامپ به پایان رسیده است" بر روی صفحه نشان داده می شود. برای تعویض لامپ، لطفاً هرچه سریع تر با فروشنده یا مرکز خدمات محلی خود تماس بگیرید.
- پیش از تمیز کردن دستگاه، آن را خاموش کرده و دوشاخه را از برق بکشید.
- برای تمیز کردن قسمت نمایشگر، از یک پارچه نرم و مایع شستشوی ضعیف استفاده کنید. از پاک کننده های ساینده، موم یا حلال ها برای تمیز کردن دستگاه استفاده نکنید.
- اگر از دستگاه برای مدت طولانی استفاده نمی کنید، آن را از برق بکشید.

توجه: *با به پایان رسیدن طول عمر مفید لامپ، تا زمانیکه لامپ تعویض نگردد، پروژکتور روشن نمی شود. برای تعویض لامپ، دستورالعمل عنوان شده در بخش "تعویض لامپ" در صفحات ۴۲-۴۳ را دنبال کنید.*

- *پروژکتور را در مکان هایی که احتمال لرزش یا برق گرفتگی در آنجا وجود دارد، نصب نکنید.*
- *با دست های بدون محافظ به لنز دست نزنید.*
- *قبل از نگهداری، باتری/بارتی ها را از کنترل از راه دور بیرون بیاورید. اگر باتری/باتری ها برای مدت طولانی در کنترل از راه دور باقی بمانند، ممکن است نشت کنند.*
- *در مکان هایی که ممکن است دود ناشی از نفت یا سیگار در آنجا وجود داشته باشد از پروژکتور استفاده نکنید یا پروژکتور را نگهداری نکنید، زیرا ممکن است اثر منفی روی کیفیت عملکرد پروژکتور بگذارد.*
- *لطفاً دستورالعمل نصب و راه اندازی صحیح پروژکتور را رعایت کنید زیرا نصب غیر استاندارد می تواند بر عملکرد پروژکتور تاثیر بگذارد.*
- *از یک نوار قدرت و یا محافظ نوسان استفاده کنید. زیرا قطع یا افت جریان برق می تواند دستگاه ها را خراب کند.*

اطلاعات ایمنی سه بعدي

لطفاً قبل از اینکه شما یا کودک شما از قابلیت ی سه بعدي استفاده کنید، تمام هشدارها و اقدامات احتیاطی توصیه شده را رعایت نمایید.

هشدار

کودکان و نوجوانان ممکن است بیشتر در معرض مشکلات سلامت در ارتباط با مشاهده سه بعدي قرار بگیرند و باید در هنگام مشاهده این تصاویر، تحت کنترل دقیق باشند.

هشدار در مورد بیماری صرع حساس به نور و سایر خطرهای سلامت

- ممکن است برخی از مشاهده کنندگان هنگامی که در برابر تصاویر چشمک زن یا نورهای موجود در برخی از تصاویر پروژکتور را بازی های ویدیویی قرار می گیرند، دچار حمله صرع یا حمله قلبی شوند. اگر به بیماری صرع یا حملات قلبی دچار شده اید یا سابقه چنین مواردی در خانواده شما وجود دارد، لطفاً قبل از استفاده از عملکرد سه بعدي با پزشک متخصص خود تماس بگیرید.
- حتی افرادی که شخصاً یا در خانواده خود دچار بیماری صرع یا حمله قلبی نشده اند، ممکن است در برخی از شرایط نامشخص دچار صرع حساس به نور شوند.
- زنان باردار، افراد مسن، افرادی که از مشکلات حاد پزشکی رنج می برند یا کسانی که دچار بیخوابی هستند یا اینکه الکل مصرف کرده اند، نباید از عملکرد ۳ بعدی این دستگاه استفاده کنند.

- در صورتی که با هرکدام از علائم زیر روبرو شدید، فوراً مشاهده تصاویر سه بعدي را متوقف کرده و با یک پزشک متخص مشورت کنید: (۱) انحراف در دید؛ (۲) سردرد خفیف؛ (۳) سرگیچه؛ (۴) حرکات غیرارادی مانند حرکت چشم یا گرفتگی عضلات؛ (۵) سردرگمی؛ (۶) حالت تهوع؛ (۷) از دست دادن هوشیاری؛ (۸) استفراغ؛ (۹) دل درد؛ و/یا (۱۰) فراموش کردن جهت. ممکن است کودکان و نوجوانان بیشتر در معرض چنین علائمی باشند. والدین باید مراقب فرزندان خود باشند و از آنها بپرسند که آیا دچار چنین علائمی شده اند یا خیر.
- همچنین مشاهده تصاویر سه بعدي ممکن است سبب ایجاد مشکل در دفع، تأثیر بر آگاهی، کشش چشم و یا کم شدن ثبات در هنگام نشستن شود. توصیه می شود که کاربران چندین بار نفس عمیق بکشند تا احتمال بروز چنین مشکلاتی کم شود. اگر در چشمان خود آثار خستگی یا خشکی مشاهده می کنید یا اگر علائم بالا را مشاهده کردید، فوراً استفاده از دستگاه را متوقف کرده و حداقل تا سی دقیقه پس از بروز این علائم، مجدداً از دستگاه استفاده نکنید.
- مشاهده سه بعدي در حالی که در فاصله بسیار نزدیکی به دستگاه هستید و برای مدت زمان طولانی، می تواند بر بینایی شما تأثیر بگذارد. فاصله مناسب برای مشاهده باید حداقل سه برابر اندازه صفحه باشد. توصیه می شود که چشمان شما در هنگام مشاهده با صفحه هم تراز باشد.
- مشاهده تصاویر سه بعدي در حالی که عینک سه بعدي زده اید برای مدت زمان طولانی، می تواند سبب ایجاد سردرد و خستگی شود. اگر دچار خستگی، سردرد یا سرگیچه هستید، مشاهده تصاویر سه بعدي را متوقف کرده و استراحت کنید.
- از به کار بردن عینک های سه بعدي برای هر هدفی بجز مشاهده تصاویر سه بعدي خودداری کنید.
- پوشیدن عینک های سه بعدي برای انجام کارهای دیگر (بعنوان عینک معمولی، عینک ضدآفتاب، عینک محافظ و دیگر موارد) ممکن است از لحاظ فیزیکی خطرناک باشد و بینایی شما را تضعیف کند.
- مشاهده تصاویر سه بعدي می تواند در بعضی از مشاهده کنندگان سبب ایجاد انحراف در بینایی شود. همچنین، پروژکتور سه بعدي خود را در نزدیکی دیوار، کابل، بالکن یا دیگر اجسامی که ممکن است دور آن پیچیده شود، به آن برخورد کند، زمین بیفتد یا بشکند، قرار ندهید.

حق نسخه برداری

این نشریه، از جمله تمام عکس ها، تصاویر و نرم افزار، تحت حفاظت قوانین حق تکثیر بین المللی قرار دارد، و تمام حقوق آن محفوظ است. این راهنما، یا هر یک از مطالب مندرج در آن، را نمی توان بدون اخذ رضایت کتبی از نویسنده تکثیر کرد.

© حق تکثیر ۲۰۲۲

سلب مسئولیت

اطلاعات موجود در این سند می تواند بدون اطلاع قبلی تغییر کند. سازنده هیچگونه مسئولیتی در قبال ارائه یا تضمین محتویات آن بر عهده ندارد و به ویژه از هر گونه ضمانت ضمنی تجاری بودن یا تناسب آن با یک هدف خاص سلب مسئولیت می کند. سازنده از حق تجدید نظر این نشریه و اعمال تغییرات گاه به گاه در محتویات آن برخوردار است بدون اینکه ملزم باشد افراد را از چنین تجدیدنظر یا تغییراتی مطلع سازد.

به رسمیت شناختن علامت تجاری

Kensington یک علامت تجاری ثبت شده آمریکا برای شرکت برند ACCO با ثبت مجاز و برنامه های در حال بررسی در سایر کشورها در سراسر جهان می باشد.

HDMI Logo، HDMI و High-Definition Multimedia Interface، مارک های تجاری یا مارک های تجاری ثبت شدهHDMI Licensing LLC در ایالات متحده آمریکا و سایر کشورها هستند.

DLP Link، DLP® و لوگوی DLP علائم تجاری ثبت شده شرکت Texas Instruments بوده و BrilliantColor™ علامت تجاری Texas Instruments است.

سایر نام های محصول که در این راهنما از آنها استفاده شده است، اموال مالکان مربوطه آنها بوده و شناخته شده هستند.

FCC

این دستگاه تست شده و نتایج نشان داده است که با محدودیت های موجود برای دستگاه های دیجیتالی کلاس B عنوان شده در بخش 15 از قوانین FCC مطابقت دارد. محدودیت های یاد شده برای ایجاد ایمنی مناسب در برابر مداخله زیان بخش برای نصب خانگی وضع شده اند. این دستگاه انرژی فرکانس رادیویی را تولید، استفاده و پخش می کند و در صورتی که طبق دستورالعمل ارائه شده نصب و استفاده نگردد، ممکن است برای دستگاه های رادیویی مداخله زیان بخش تولید کند.

با این حال، ضمانتی وجود ندارد که در صورت نصب درست هم مداخله صورت نگیرد. در صورتی که دستگاه مداخله زیان بخش برای رادیو و تلویزیون تولید کند که می توان آن را با خاموش و روشن کردن مجدد دستگاه مشخص کرد، به کاربر توصیه می شود مداخله را با استفاده از یک یا چند راه حل زیر بر طرف نماید:

- جهت آنتن دستگاه را عوض کنید یا در مکان دیگری قرار دهید.
- فاصله میان دستگاه و دریافت کننده را افزایش دهید.
- دستگاه را به پریزی وصل کنید که مدار آن با مدار پریزی که دریافت کننده به آن متصل است، متفاوت باشد.
- برای راهنمایی با فروشنده با تعمیر کار ماهر رادیو و تلویزیون مشورت کنید.

اعلامیه: کابل های محافظت شده

به منظور رعایت قوانین FCC، تمامی اتصالات به دستگاههای دیگر باید با استفاده از کابل های محافظت شده صورت گیرد.

احتیاط

ایجاد تغییرات و اصلاحاتی که به تایید شرکت سازنده نرسیده باشد، اختیار کاربر در استفاده از پروژکتور را که بر اساسFederal Communications Commission به او داده شده است، از او سلب می کند.

شرایط استفاده

این دستگاه با بخش ۱۵ قوانین FCC مطابقت دارد. استفاده از دستگاه با پذیرش شرایط زیر امکان پذیر است:

۱- دستگاه نباید باعث بروز مداخله زیان بخش شود و

۲- این دستگاه باید هر گونه مداخله ای را بپذیرد؛ از جمله مداخله ای که باعث بروز عملکرد ناخوشایند شود.

اعلامیه: کاربران در کانادا

این دستگاه دیجیتال کلاس B از قوانین Canadian ICES-003 تبعیت می کند.

Remarque à l'intention des utilisateurs canadiens

.Cet appareil numerique de la classe B est conforme a la norme NMB-003 du Canada

اعلامیه تطابق برای کشورهای اروپایی

- دستورالعمل EMC 2014/30/EC (شامل اصلاحات)
- دستورالعمل ولتاژ پایین 2014/35/EU
- 2014/53/EU قرمز (اگر دستگاه دارای عملکرد RF باشد)

WEEE

دستورالعمل دفع

برای دور انداختن، دستگاه را به سطل زباله نیندازید. برای به حداقل رساندن آلودگی و محافظت هر چه بیشتر از محیط زیست، لطفاً دستگاه را بازیافت کنید.

مقدمه

نمای کلی جعبه محصول

با دقت بسته بندی را باز کنید و مطمئن شوید که تمام موارد فهرست شده در زیر در قسمت لوازم جانبی استاندارد را دارید. برخی از موارد در قسمت لوازم جانبی اختیاری ممکن است بسته به مدل، مشخصات و منطقه خرید شما موجود نباشند. لطفاً موضوع را با محل خرید خود بررسی کنید. برخی از لوازم جانبی ممکن است در منطقه های مختلف متفاوت باشند.

کارت ضمانت فقط در برخی مناطق خاص عرضه می شود. لطفاً برای دریافت اطلاعات بیشتر، با فروشنده خود تماس بگیرید.

لوازم جانبی های استاندارد

پروژکتور

کنترل از راه دور(*)

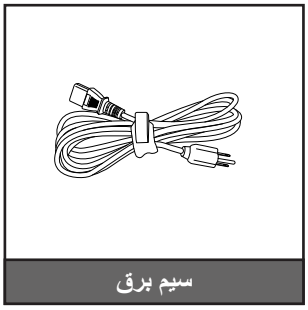

سیم برق

☑ راهنمای کاربر اولیه

اسناد

توجه:

- *کنترل از راه دور همراه با باتری عرضه می شود.*
- *(*) کنترل از راه دور ممکن است در عمل بسته به منطقه متفاوت باشد.*

لوازم جانبی های اختیاری

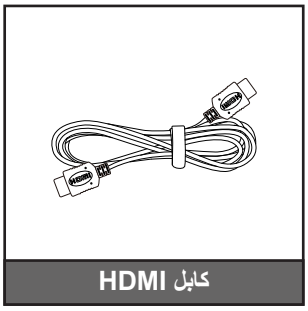

کابل HDMI

درپوش لنز

توجه: *بسته به مدل، مشخصات و منطقه، لوازم جانبی های اختیاری متفاوت هستند.*

مقدمه

نمای کلی محصول

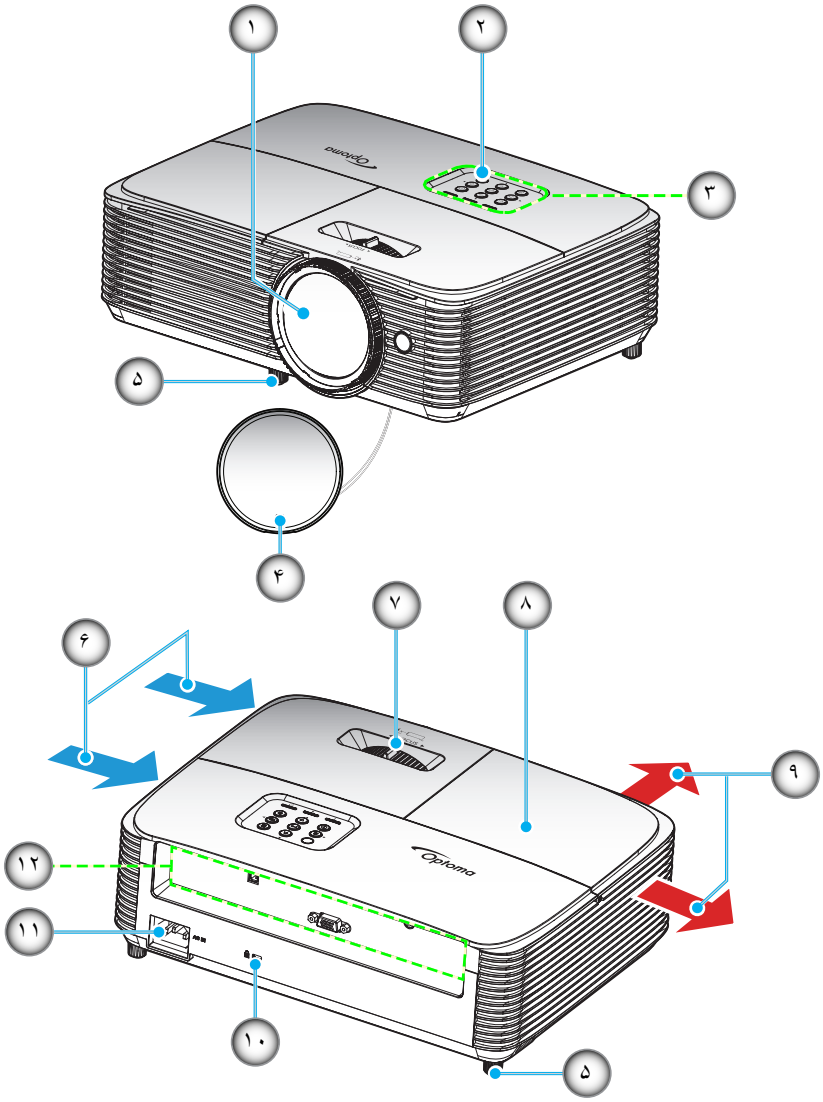

توجه: *حداقل فاصله ۲۰ سانتی متر بین برچسب های "ورودی" و"خروجی" در نظر بگیرید.*

تعداد	مورد
۱-	لنز
۲-	گیرنده های مادون قرمز
۳-	صفحه کلید
۴-	درپوش عدسی
۵-	پایه تنظیم شیب
۶-	تهویه (ورودی)

تعداد	مورد
۷-	اهرم فوکوس
۸-	روکش لامپ
۹-	تهویه (خروجی)
۱۰-	پورت قفل Kensington™
۱۱-	محل اتصال برق
۱۲-	ورودی/خروجی

مقدمه

اتصالات

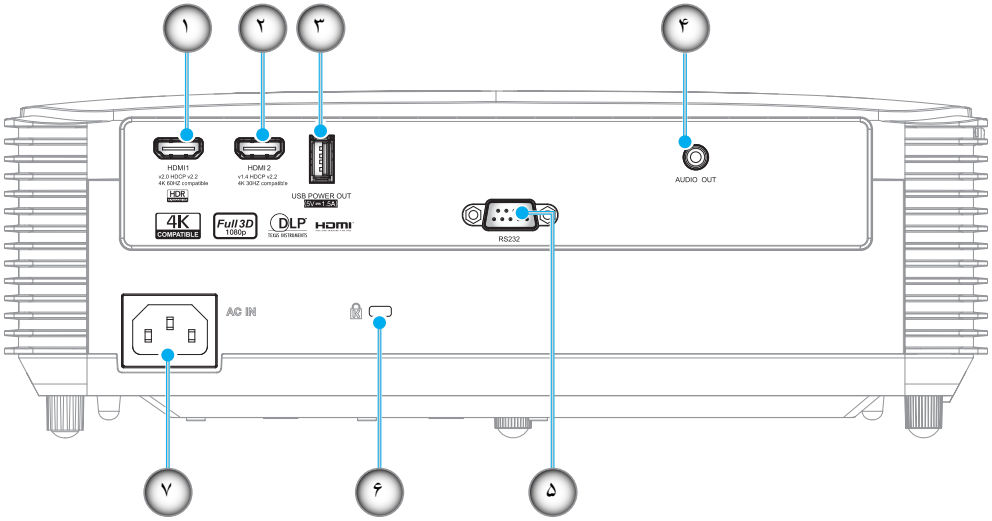

تعداد	مورد
-۱	رابط HDMI 1 (4K 60 هرتز)
-۲	رابط HDMI 2 (4K 30 هرتز)
-۳	رابط خروجی برق USB (5 ولت 1.5 آمپر)/ رابط سرویس
-۴	رابط خروجی صدا

تعداد	مورد
-۵	رابط RS232
-۶	پورت قفل Kensington™
-۷	محل اتصال برق

توجه:

- *برای اطمینان از وجود بهترین کیفیت تصویر و جلوگیری از ایجاد خطاهای اتصال، توصیه می کنیم از کابل های High Speed یا Premium Certified تا حداکثر ۵ متری استفاده کنید.*
- *ماوس از راه دور به کنترل از راه دور مخصوص نیاز دارد.*

مقدمه

صفحه کلید

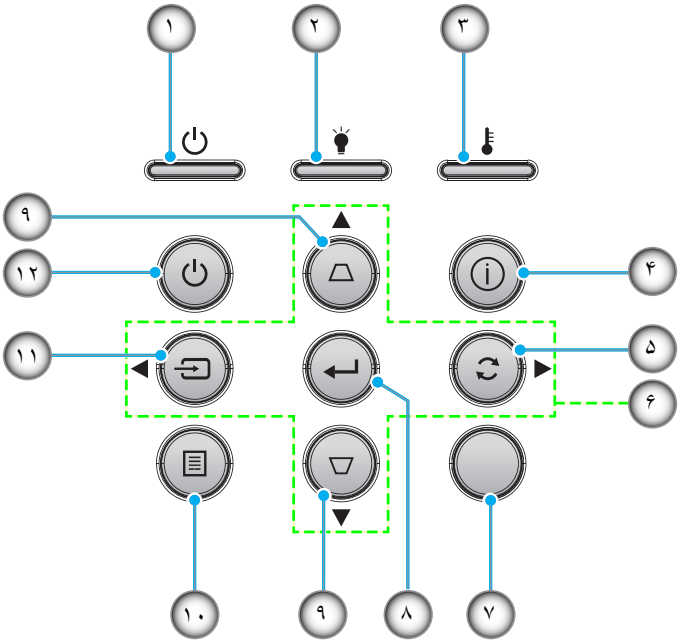

تعداد	مورد
-۱	روشن/چراغ حالت آماده به کار
-۲	لامپ LED
-۳	درجه حرارت LED
-۴	اطلاعات
-۵	انطباق مجدد
-۶	کلیدهای انتخاب چهارجهتی

تعداد	مورد
-۷	گیرنده های مادون قرمز
-۸	تایید
-۹	تنظیم انحراف تصویر
-۱۰	منو
-۱۱	منبع ورودی تصویر
-۱۲	روشن/خاموش

مقدمه

کنترل از راه دور

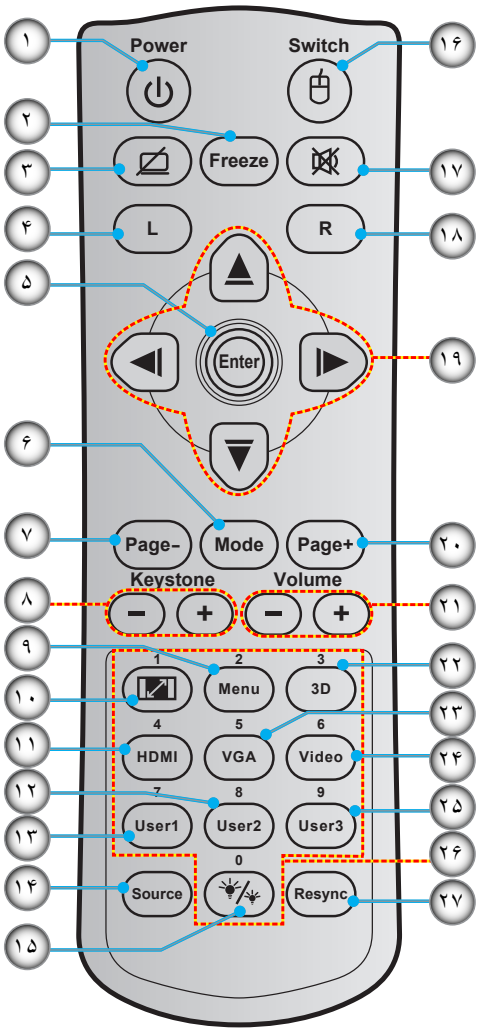

تعداد	مورد
۱-	روشن/خاموش
۲-	بي حركت
۳-	صفحه خالی / قطع صدا
۴-	کلیک چپ ماوس
۵-	تایید
۶-	حالت
۷-	صفحه -
۸-	+/- انحراف تصویر
۹-	منو
۱۰-	نسبت ابعاد تصویر
۱۱-	HDMI
۱۲-	کاربر ۲
۱۳-	کاربر ۱
۱۴-	منبع ورودی تصویر

تعداد	مورد
۱۵-	انتخاب حالتهاي روشنايي
۱۶-	ماوس روشن/خاموش
۱۷-	بی صدا
۱۸-	کلیک راست ماوس
۱۹-	کلیدهای انتخاب چهارجهتی
۲۰-	صفحه +
۲۱-	درجه صدا - / +
۲۲-	منوی سه بعدی روشن/خاموش
۲۳-	VGA
۲۴-	ویدیو (پشتیبانی نمی شود)
۲۵-	کاربر ۳
۲۶-	صفحه کلید عددی (۰ تا ۹)
۲۷-	همگامسازی مجدد

توجه:

- *کنترل از راه دور ممکن است در عمل بسته به منطقه متفاوت باشد.*
- *برخی از کلیدها ممکن است برای مدل هایی که از این ویژگی ها پشتیبانی نمی کنند، عملکردی نداشته باشند.*

نصب و راه اندازی

نصب پروژکتور

پروژکتور شما طوری طراحی شده است تا در یکی از چهار موقعیت احتمالی نصب شود.

طرح اتاق شما یا اولویت شخصی شما مشخص می شود که کدام محل را برای نصب انتخاب کنید. اندازه و موقعیت صفحه نمایش خود، محل خروجی برق مناسب، و نیز محل و فاصله بین پروژکتور و بقیه تجهیزات خود را در نظر بگیرید.

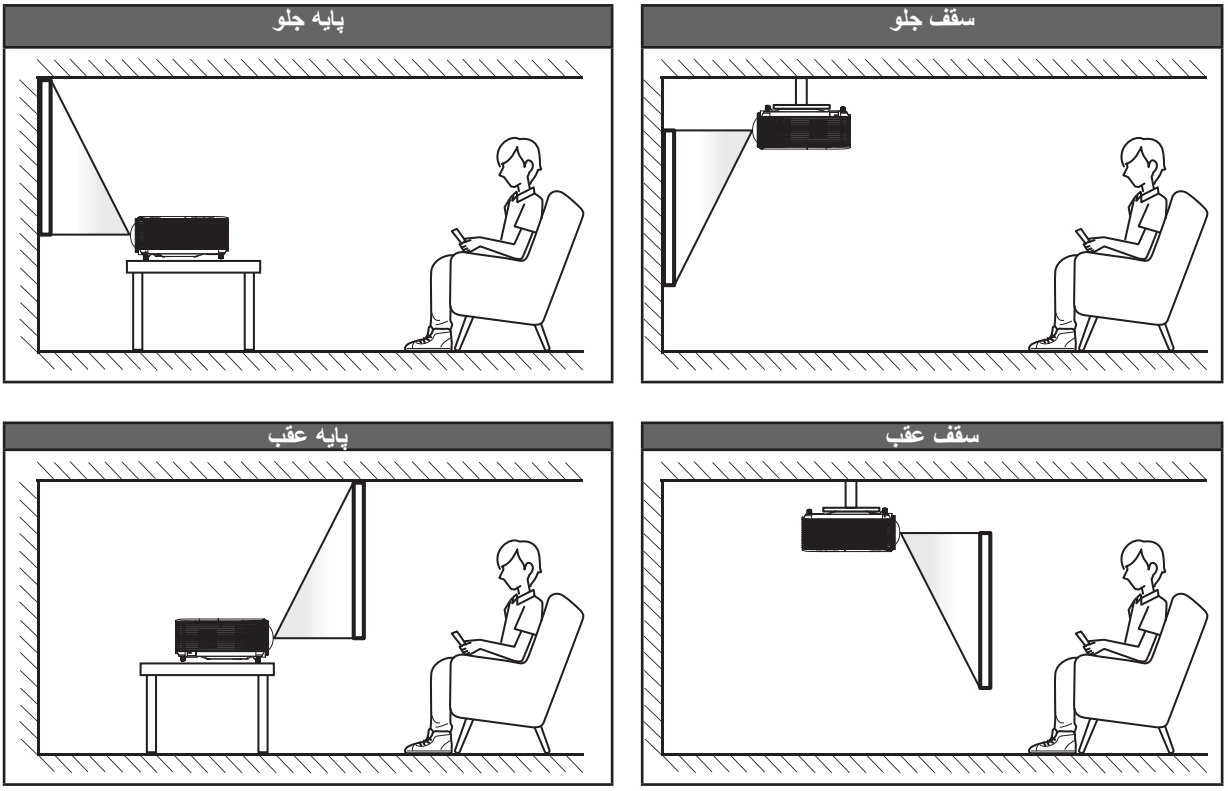

پروژکتور باید به طور صاف روی یک سطح و با زاویه ۹۰ درجه / عمود بر صفحه نمایش قرار گیرد.

- برای نحوه تعیین محل پروژکتور برای اندازه صفحه مشخص شده به جدول فاصله در صفحه ۴۷ مراجعه کنید.
- برای نحوه تعیین اندازه صفحه برای اندازه صفحه مشخص شده به جدول فاصله در صفحه ۴۷ مراجعه کنید.

توجه: *هرچه پروژکتور از صفحه دورتر باشد، اندازه صفحه پخش شده افزایش میابد و انحراف عمودی نیز بر همین اساس بیشتر خواهد شد.*

مهم!

به غیر از نصب بالای پایه یا روی سقف، در جهات دیگر از پروژکتور استفاده نکنید. پروژکتور باید افقی بوده و به سمت جلو/عقب یا چپ/راست خم نشده باشد. اگر در هر جهت دیگری از دستگاه استفاده شود، ضمانت نامه دیگر معتبر نخواهد بود و ممکن است عمر لامپ پروژکتور یا پروژکتور کوتاه شود. برای دریافت راهنمایی درباره نصب غیر استاندارد، لطفاً با Optoma تماس بگیرید.

نصب و راه اندازی

نکاتی در مورد نصب پروژکتور

- پروژکتور را موقعیت افقی قرار دهید.

زاویه شیب پروژکتور نباید از ۱۵ درجه بیشتر شود و همچنین پروژکتور نباید بجز روی میز و سقف نصب شود، درغیراین‌صورت عمر لامپ به‌طور قابل ملاحظه‌ای کاهش می‌یابد **و ممکن است منجر به سایر صدمات غیرقابل پیش‌بینی** گردد.

- حداقل ۳۰ سانتی‌متر فاصله در اطراف منفذ خروج هوا در نظر بگیرید.

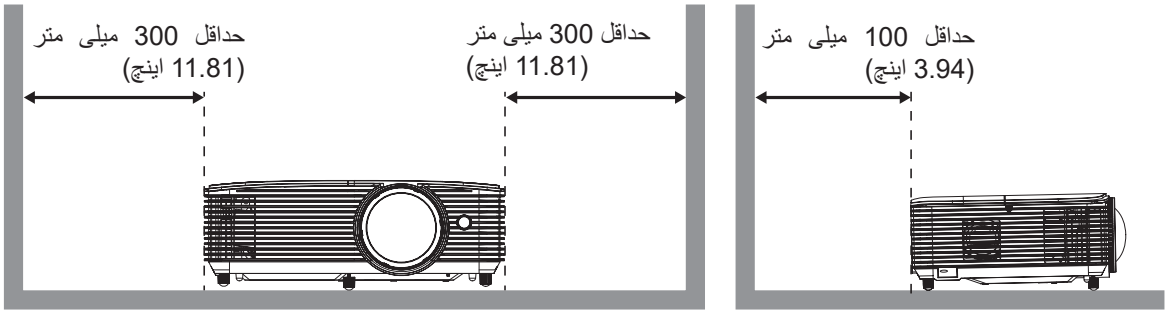

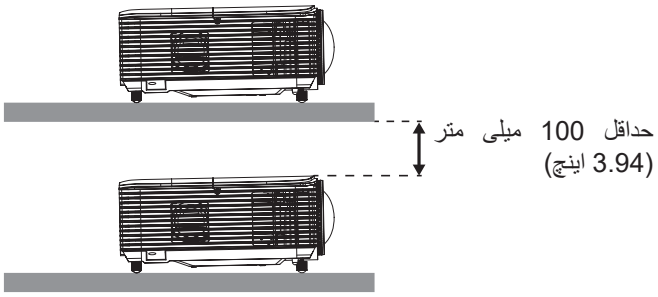

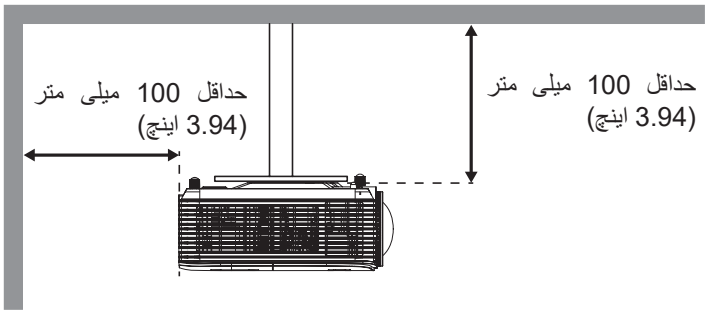

- مطمئن شوید که منافذ ورود هوا، هوای گرم خارج شده از منفذ خروجی را دوباره به داخل نمی کشند.
- هنگام استفاده از پروژکتور در محیط بسته، مطمئن شوید که دمای هوای محیط بسته از دمای کاری پروژکتور در هنگام کار تجاوز نکند و منافذ ورود و خروج هوا مسدود نشده باشند.
- همه محوطه‌ها باید ارزیابی گرمایی تایید شده را پشت سر بگذرانند تا اطمینان حاصل شود که پروژکتور، هوای خروجی را دوباره به داخل نمی کشد، زیرا این کار باعث می شود حتی اگر دمای محوطه در محدوده دمای عملیاتی مورد تایید باشد، دستگاه خاموش شود.

نصب و راه اندازی

اتصال منابع به پروژکتور

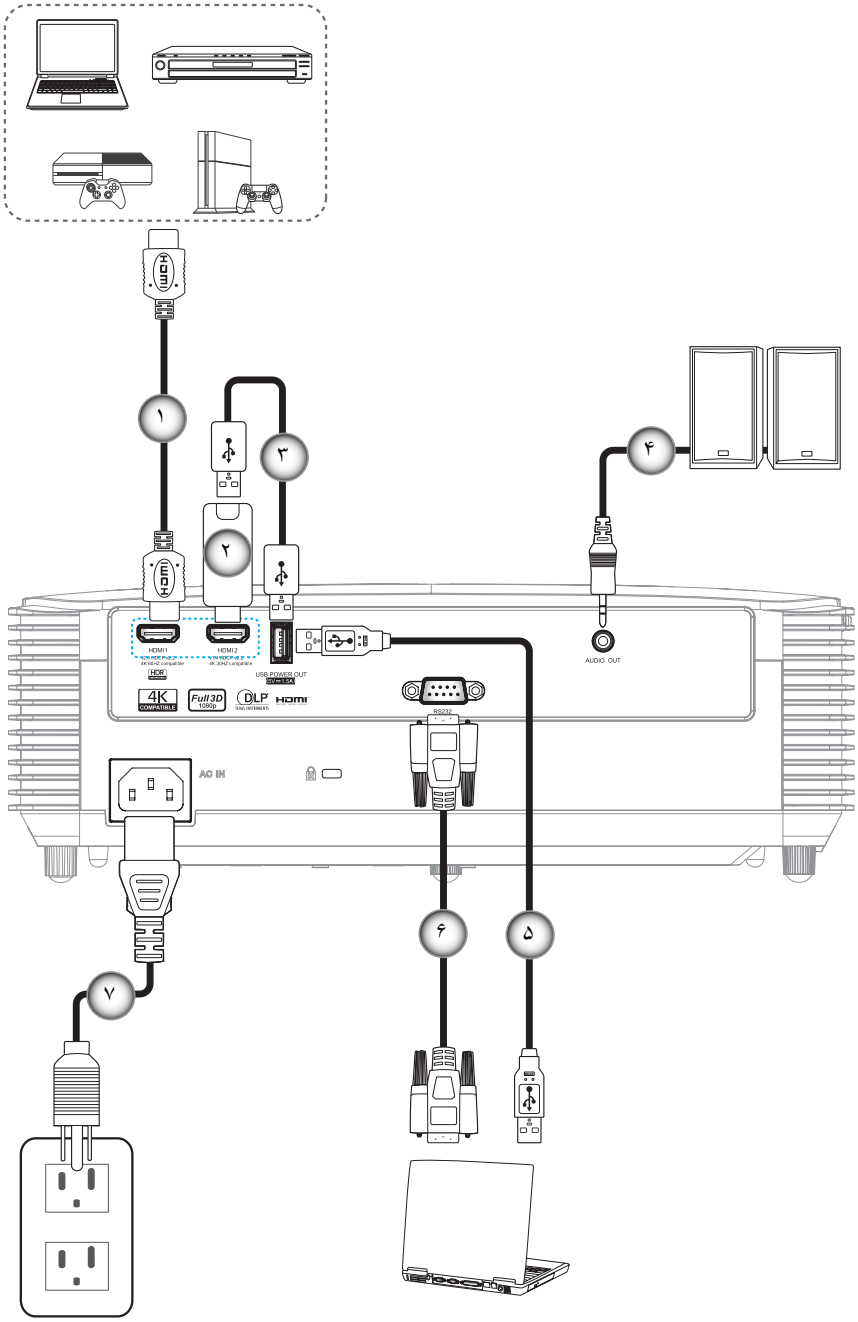

تعداد	مورد
۱-	کابل HDMI
۲-	دانگل HDMI
۳-	کابل برق USB
۴-	کابل خروجی صدا

تعداد	مورد
۵-	کابل USB
۶-	کابل RS232
۷-	سیم برق

نصب و راه اندازی

تنظیم تصویر پخش شده

ارتفاع تصویر

برای تنظیم ارتفاع تصویر، پروژکتور با پایه بالا برنده مجهز است.

۱- پایه قابل تنظیم که می خواهید تغییر دهید، در قسمت زیر پروژکتور پیدا کنید.
۲- پایه قابل تنظیم را در جهت عقربه های ساعت یا خلاف آن بچرخانید تا پروژکتور بالا یا پایین برود.

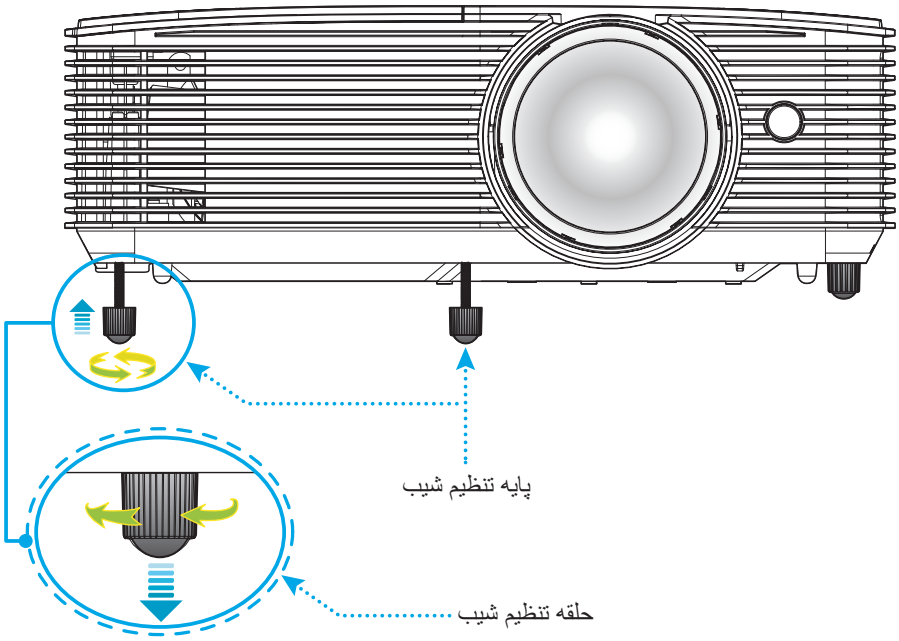

فوکوس

برای تنظیم فوکوس، اهرم فوکوس را در جهت عقربه های ساعت یا خلاف آن بچرخانید تا زمانی که تصویر واضح و خوانا شود.

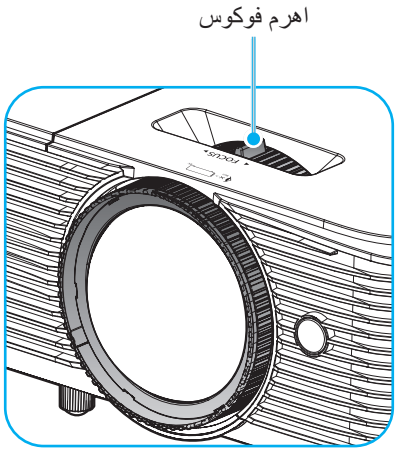

توجه: *پروژکتور در یک فاصله ۱ تا ۷٫۵ متری فوکوس می کند (بهینه سازی شده برای اندازه تصویر ۶۰ اینچ).*

نصب و راه اندازی

نصب / تعویض باتری ها

دو باتری سایز AAA برای کنترل از راه دور ارائه می شود.

۱- پوشش باتری موجود در پشت کنترل راه دور را جدا کنید.
۲- همانطور که نشان داده شده است، باتری AAA را در محفظه باتری قرار دهید.
۳- پوشش پشتی روی کنترل از راه دور را تعویض کنید.

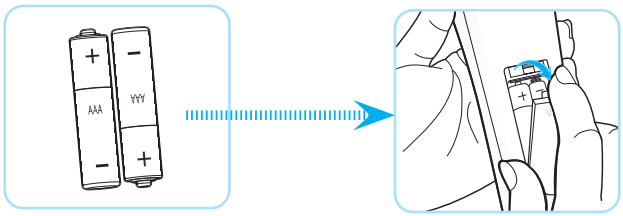

توجه: *فقط با همان نوع باتری یا باتری های مشابه تعویض کنید.*

احتیاط

استفاده نامناسب از باتری ها می تواند سبب نشت شیمیایی یا انفجار شود. دستورالعمل های زیر را دنبال کنید.

- باتری هایی از نوع مختلف را با یکدیگر ترکیب نکنید. انواع مختلف باتری دارای مشخصات متفاوتی هستند.
- از باتری های کهنه و نو همراه با یکدیگر استفاده نکنید. ترکیب باتری های قدیمی و جدید می تواند طول عمر باتری های جدید را کوتاه کرده یا سبب ایجاد نشت مواد شیمیایی در باتری های قدیمی شود.
- به محض خالی شدن باتری ها، آنها را بیرون بیاورید. مواد شیمیایی که از باتری ها بیرون می ریزند با پوست تماس برقرار می کنند و ممکن است سبب ایجاد دانه هایی بر روی پوست شوند. در صورت مشاهده نشت مواد شیمیایی، با کمک یک پارچه به طور کامل آن را پاک کنید.
- باتری های ارائه شده با این دستگاه ممکن است بسته به شرایط نگهداری از طول عمر کمتری برخوردار باشند.
- اگر برای مدت زمان طولانی نمی خواهید از کنترل از راه دور استفاده کنید، باتری ها را بیرون بیاورید.
- هنگامی که باتری را دور می اندازید، از قوانین موجود در آن منطقه یا کشور تبعیت کنید.

نصب و راه اندازی

برد مؤثر

حسگر کنترل از راه دور مادون قرمز (IR) در بالای پروژکتور قرار دارد. مطمئن شوید که کنترل از راه دور را در یک زاویه بین ۳۰ درجه عمود بر حسگر بالای کنترل از راه دور IR نگه داشته اید تا بتواند به درستی کار کند. فاصله بین کنترل از راه دور و حسگر نباید بیشتر از ۶ متر (تقریب ۲۰ فوت) باشد.

توجه: *وقتی کنترل از راه دور را مستقیماً (با زاویه ۰ درجه) به سمت حسگر IR می گیرید، فاصله بین کنترل از راه دور و حسگر نباید بیشتر از ۸ متر (تقریباً ۲۶ فوت) باشد.*

- مطمئن شوید که مانعی بین کنترل از راه دور و حسگر IR پروژکتور وجود ندارد زیرا ممکن است مانع دریافت پرتوی مادون قرمز شود.
- مطمئن شوید که فرستنده مادون قرمز کنترل از راه دور در معرض نور مستقیم خورشید یا لامپ های فلورسنت نیستند.
- لطفاً دستگاه کنترل از راه دور را دور از لامپ های فلورسنت با فاصله ای بیش از ۲ متر قرار دهید، زیرا در غیر این صورت ممکن است دستگاه کنترل از راه دور خراب شود.
- اگر کنترل از راه دور به لامپ های فلورسنت نوع-اینورتر نزدیک باشد، ممکن است گاهی اوقات کار نکند.
- اگر کنترل از راه دور و پروژکتور با یکدیگر فاصله بسیار کمی داشته باشند، کنترل از راه دور ممکن است کار نکند.
- وقتی شما کنترل از راه دور را رو به صفحه نمایش می گیرید، فاصله مؤثر بین کنترل از راه دور تا صفحه نمایش کمتر از ۶ متر است و در این فاصله پرتوهای IR به پروژکتور باز می گردند. با این حال، برد مؤثر ممکن است بسته به صفحه های نمایش تغییر کند.

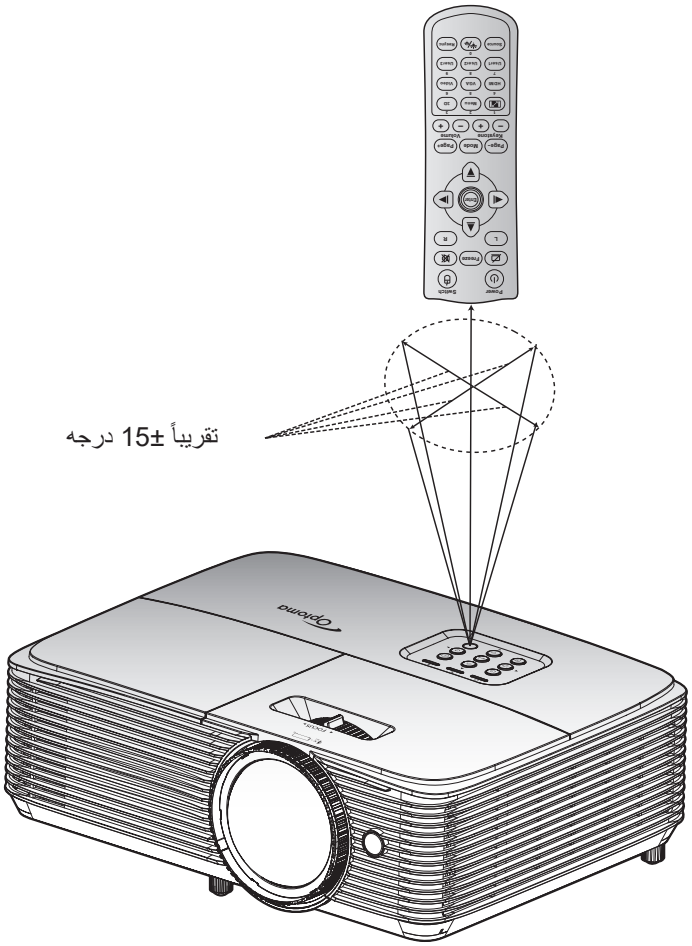

استفاده از پروژکتور

روشن/خاموش کردن پروژکتور

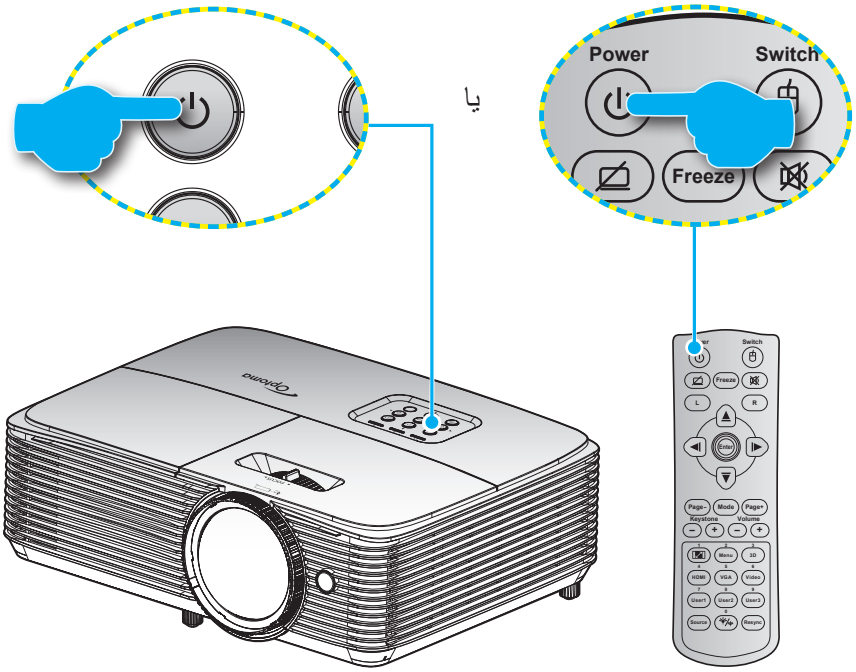

روشن

۱- سیم برق و کابل سیگنال/منبع را به درستی متصل کنید. پس از اتصال، چراغ روشن/آماده باش به رنگ قرمز در می آید.
۲- با فشار دادن "⏻" روی پروژکتور یا صفحه کلید یا کنترل از راه دور، پروژکتور را روشن کنید.
۳- در عرض تقریباً ۱۰ ثانیه یک صفحه شروع نمایش داده خواهد شد و چراغ روشن/آماده به کار سبز یا آبی چشمک زن می شود.

توجه: *دفعه اول که پروژکتور را روشن می کنید، از شما خواسته می شود زبان دلخواه، جهت پخش و سایر تنظیمات را انتخاب کنید.*

کلید خاموش کردن دستگاه

۱- با فشار دادن "⏻" روی پروژکتور یا صفحه کلید یا کنترل از راه دور، پروژکتور را خاموش کنید.
۲- پیام زیر نمایش داده خواهد شد:

۳- برای تایید دکمه "⏻" را دوباره فشار دهید، در غیر اینصورت پیام پس از ۱۵ ثانیه ناپدید خواهد شد. هنگامی که دکمه "⏻" برای بار دوم فشار داده می شود، پروژکتور خاموش می شود.
۴- فن های خنک کننده به مدت ۱۰ ثانیه برای تکمیل چرخه خنک کردن فعال می مانند و چراغ روشن/خاموش/آماده به کار به رنگ سبز یا آبی چشمک می زند. وقتی چراغ روشن/آماده باش به طور ثابت قرمز می شود، این امر به این معنا است که پروژکتور به حالت آماده باش وارد شده است. در صورتی که می خواهید پروژکتور را دوباره روشن نمایید، باید صبر کنید تا چرخه خنک کردن کامل شود و به حالت انتظار درآید. وقتی پروژکتور در حالت انتظار است کافی است دوباره دکمه "⏻" را فشار دهید تا پروژکتور روشن شود.
۵- سیم برق را از پریز و پروژکتور جدا کنید.

توجه: *توصیه می شود که پروژکتور را بلافاصله بعد از خاموش شدن، روشن نکنید.*

استفاده از پروژکتور

انتخاب یک منبع ورودی

منبع متصل شده ای را که می خواهید روی صفحه نمایش دهید، از قبیل رایانه، نوت بوک، میدئو پلیر، و غیره، روشن کنید. پروژکتور به طور خودکار منبع را شناسایی خواهد کرد. اگر چندین منبع متصل است، دکمه منبع روی صفحه کلید پروژکتور یا کنترل از راه دور را فشار دهید تا ورودی دلخواه انتخاب شود.

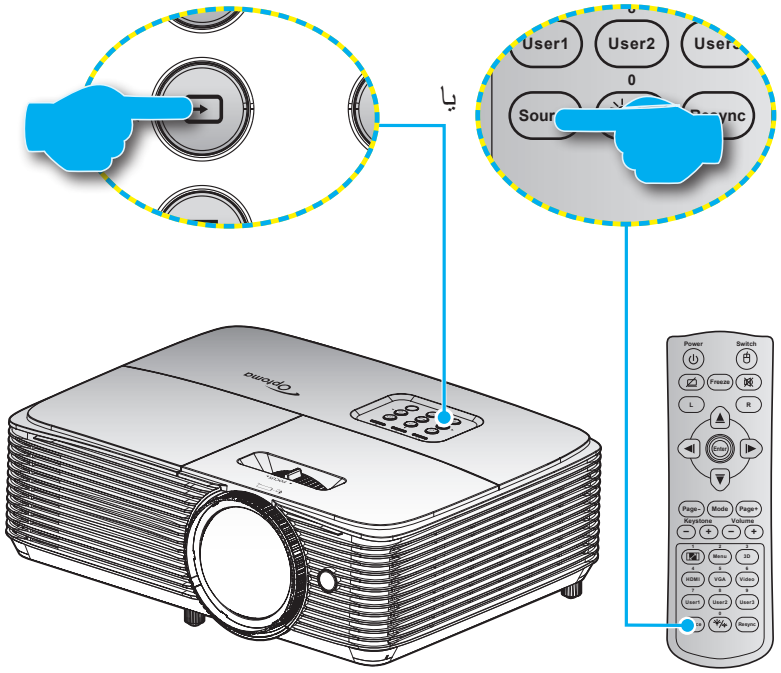

استفاده از پروژکتور

پیمایش و ویژگی های منو

این پروژکتور مجهز به منوهای روی صفحه چندزبانه است که به شما امکان می دهد تصاویر را تنظیم کرده و مجموعه ای از تنظیمات را تغییر دهید.
پروژکتور به صورت خودکار منبع را شناسایی می کند.

۱- برای باز کردن منوی روی صفحه، دکمه ☰ روی کنترل از راه دور یا صفحه کلید پروژکتور را فشار دهید.

۲- هنگامی که OSD ظاهر شد، از کلیدهای ▲ ▼ برای انتخاب هر یک از آیتم های منوی اصلی استفاده کنید. در حین انتخاب در یک صفحه خاص، دکمه ↵ یا ▶ را فشار دهید تا وارد منوی فرعی شوید.

۳- از کلیدهای ◀ ▶ برای انتخاب مورد دلخواه در منوی فرعی استفاده کرده و سپس ↵ یا ▶ را برای مشاهده تنظیمات بیشتر استفاده کنید. با استفاده از کلیدهای ◀ ▶، تنظیمات را انجام دهید.

۴- آیتم بعدی را که باید تنظیم شود در منوی فرعی انتخاب نموده و مطابق بالا عمل کنید.

۵- برای تایید دکمه ↵ یا ▶ را فشار دهید، تا صفحه نمایش به منوی اصلی بازگردد.

۶- برای خروج، دوباره دکمه ◀ یا ☰ را فشار دهید. منوی OSD بسته شده و پروژکتور به صورت خودکار تنظیمات جدید را ذخیره می کند.

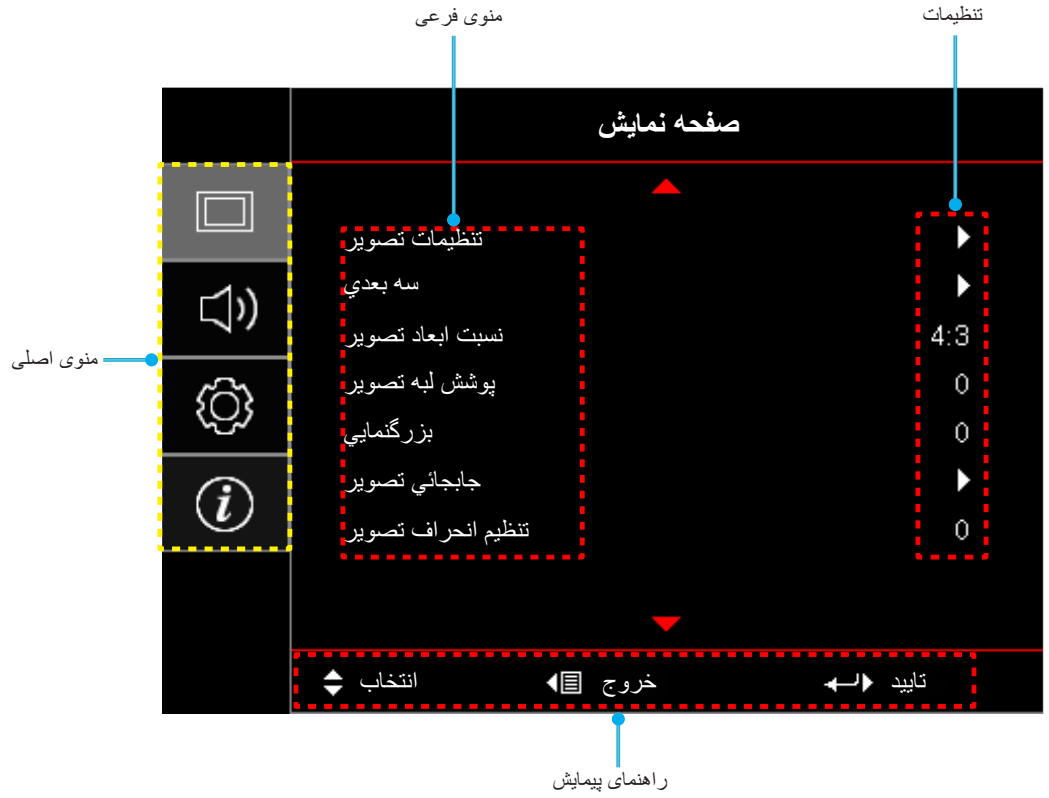

استفاده از پروژکتور

درخت منوی OSD

منوی اصلی	منوی فرعی	منوی فرعی ۲	منوی فرعی ۳	منوی فرعی ۴	مقادیر
صفحه نمایش	تنظیمات تصویر	انتخاب حالت نمایش			حالت ارائه مطلب
					روشن
					HDR
					.HDR SIM
					سینما
					بازی
					sRGB
					.DICOM SIM
					کاربر
					سه بعدي
					روز ISF
					شب ISF
					سه بعدی ISF
		رنگ دیوار			خاموش [پیش فرض]
					تخته سیاه
					زرد کمرنگ
					سبز کمرنگ
					آبي کمرنگ
					صورتي
					خاکستري
		دامنه دینامیک	HDR		خاموش
					خودکار [پیش فرض]
			انتخاب حالت تصویر HDR		روشن
					استاندارد [پیش فرض]
					فیلم
					جزئیات
		شدت روشنايي			۵۰~۵۰-
		کنتراست			۵۰~۵۰-
		تیزي رنگ			۱۵~۱
		رنگ			۵۰~۵۰-
		درجه رنگ			۵۰~۵۰-
		گاما	فیلم		
			ویدئو		
			گرافيك		
			استاندارد (۲,۲)		
			۱,۸		
			۲,۰		
			۲,۴		
			HDR		
			.DICOM SIM		
		تنظیمات رنگ	BrilliantColor™		۱۰~۱
			انتخاب حالتهاي رنگ		استاندارد
					سرد
					سرد

منوی اصلی	منوی فرعی	منوی فرعی ۲	منوی فرعی ۳	منوی فرعی ۴	مقادیر
صفحه نمایش	تنظیمات تصویر	تنظیمات رنگ	تطبیق رنگ	رنگ	راست [پیش فرض]
					G
					B
					C
					زرد
					د
					چ
				رنگ	50~-50 [پیش فرض: 0]
				اشباع	50~-50 [پیش فرض: 0]
				تقویت	50~-50 [پیش فرض: 0]
				تنظیم مجدد	انصراف [پیش فرض]
					بله
				خروج	
			متمایل به/ تقویت سه رنگ اصلي	تقویت رنگ قرمز	۵۰~۵۰-
				تقویت رنگ سبز	۵۰~۵۰-
				تقویت رنگ آبي	۵۰~۵۰-
				متمایل به قرمز	۵۰~۵۰-
				متمایل به سبز	۵۰~۵۰-
				متمایل به آبي	۵۰~۵۰-
				تنظیم مجدد	انصراف [پیش فرض]
					بله
				خروج	
			فضاي رنگ [غیر ورودی HDMI]		خودکار[پیش فرض]
					RGB
					YUV
			فضاي رنگ [ورودی HDMI]		خودکار[پیش فرض]
					RGB (0~255)
					RGB (16~235)
					YUV
			میزان رنگ سفید		۵۰~۵۰-
			میزان رنگ سیاه		۵۰~۵۰-
			اشباع		۵۰~۵۰-
			رنگ		۵۰~۵۰-
			IRE		0
					7.5
		سیگنال	اتوماتیک		خاموش
					روشن[پیش فرض]
			فرکانس		۱۰- ~ ۱۰ (به سیگنال بستگی دارد) [پیش فرض: ۰]
			مرحله		۰ تا ۳۱ (بسته به سیگنال) [پیش فرض: ۰]
			موقعیت افقي		۵- ~ ۵ (به سیگنال بستگی دارد) [پیش فرض: ۰]
			موقعیت عمودي		۵- ~ ۵ (به سیگنال بستگی دارد) [پیش فرض: ۰]
			خروج		

استفاده از پروژکتور

منوی اصلی	منوی فرعی	منوی فرعی ۲	منوی فرعی ۳	منوی فرعی ۴	مقادیر
صفحه نمایش	تنظیمات تصویر	انتخاب حالتهاي روشنايي			روشن
					حالت صرفه جوئي
					پویا
					Eco+
		تنظیم مجدد			
	بازی حرفه ای				خاموش[پیش فرض]
					روشن
	سه بعدي	وضعیت سه بعدی			خاموش
					روشن [پیش فرض]
		فن آوری سه بعدی			لینک-DLP [پیش فرض]
					همگام سازی سه بعدی
		تغییر وضعیت از سه بعدی به دوبعدی			سه بعدي [پیش فرض]
					چپ
					راست
		قالب سه بعدی			خودکار [پیش فرض]
					تصویر در تصویر
					ابتدا و انتها
					ترتیب فریم
					بسته بندی کادر
		برگرداندن همزمان سه بعدی			روشن
					خاموش [پیش فرض]
		تنظیم مجدد			انصراف [پیش فرض]
					بله
	نسبت ابعاد تصویر				۳:۴
					۹:۱۶
					۱۰:۱۶
					LBX
					اصلي
					خودکار
	پوشش لبه تصویر				۰~۱۰ [پیش فرض: ۰]
	بزرگنمایي				۵-~۲۵ [پیش فرض: ۰]
	جابجائي تصویر	افقی			۱۰۰- تا ۱۰۰ [پیش فرض: ۰]
		عمودی			۱۰۰- تا ۱۰۰ [پیش فرض: ۰]
	تنظیم انحراف تصویر				۴۰- ~ ۴۰ [پیش فرض: ۰]
صدا	بی صدا				خاموش [پیش فرض]
					روشن
	درجه صدا				۰-۱۰ [پیش فرض: ۵]

استفاده از پروژکتور

منوی اصلی	منوی فرعی	منوی فرعی ۲	منوی فرعی ۳	منوی فرعی ۴	مقادیر
تنظیمات	پخش تصویر				جلو [پیش فرض]
					پشت
					سقف بالا
					عقب-بالا
	نوع پرده نمایش				16:9
					16:10 [پیش فرض]
	تنظیمات لامپ	یادآوري کارکرد لامپ			خاموش
					روشن [پیش فرض]
		تنظیم مجدد لامپ			انصراف [پیش فرض]
					بله
	تنظیمات فیلتر	ساعات استفاده از فیلتر			(فقط خواندن)
		فیلتر جانبی نصب شد			بله
					خیر
		یادآوري کننده تعویض فیلتر			خاموش
					۳۰۰ ساعت
					۵۰۰ ساعت[پیش فرض]
					۸۰۰ ساعت
					۱۰۰۰ ساعت
		تنظیم مجدد فیلتر			انصراف [پیش فرض]
					بله
	تنظیمات خاموش/ روشن	روشن کردن مستقیم			خاموش [پیش فرض]
					روشن
		روشن کردن کلید سیگنال			خاموش [پیش فرض]
					روشن
		خاموش شدن خودکار (دقیقه)			۰~۱۸۰ (فاصله ۵ دقیقه ای) [پیش فرض: ۲۰]
		حداقل زمان خاموشي	حداقل زمان خاموشي		۰~۹۹۰ (فاصله ۳۰ دقیقه ای) [پیش فرض: ۰]
			همیشه روشن		خیر[پیش فرض]
					بله
		بازیابی سریع			خاموش[پیش فرض]
					روشن
		برق USB			خاموش [پیش فرض]
					روشن
					خودکار
	ایمني	ایمني			خاموش
					روشن
		تایمر ایمني		ماه	
				روز	
				ساعت	
				خروج	
		تغییر رمزعبور			

استفاده از پروژکتور

منوی اصلی	منوی فرعی	منوی فرعی ۲	منوی فرعی ۳	منوی فرعی ۴	مقادیر
تنظیمات	تنظیمات لینک HDMI	لینک HDMI			خاموش
					روشن
		شامل تلویزیون			خیر
					بله
		لینک را فعال کنید			مشترک
					پروژکتور> دستگاه
					دستگاه > پروژکتور
		لینک را غیرفعال کنید			خاموش
					روشن
	الگوي تست				شبکه سبز
					شبکه زرشکی
					شبکه سفید
					سفید
					خاموش
	تنظیمات از راه دور [به کنترل از راه دور بستگی دارد]	عملکرد مادون قرمز			روشن
					خاموش
		کاربر ۱			HDMI2
					الگوي تست
					شدت روشنايي
					کنتراست
					زمان خاموشي
					تطبيق رنگ
					انتخاب حالتهاي رنگ
					گاما
					پخش تصوير
					تنظيمات لامپ
					بزرگنمايي
					بي حرکت
		کاربر ۲			HDMI2
					الگوي تست
					شدت روشنايي
					کنتراست
					زمان خاموشي
					تطبيق رنگ
					انتخاب حالتهاي رنگ
					گاما
					پخش تصوير
					تنظيمات لامپ
					بزرگنمايي
					بي حرکت

منوی اصلی	منوی فرعی	منوی فرعی ۲	منوی فرعی ۳	منوی فرعی ۴	مقادیر
تنظیمات	تنظیمات از راه دور [به کنترل از راه دور بستگی دارد]	کاربر ۳			HDMI2
					الگوي تست
					شدت روشنايي
					كنتراست
					زمان خاموشي
					تطبيق رنگ
					انتخاب حالتهاي رنگ
					گاما
					پخش تصوير
					تنظيمات لامپ
					بزرگنمايي
					بي حركت
	شناسه پروژکتور				۰۰~۹۹
	انتخاب ها	زبان			English [پیش فرض]
					Deutsch
					Français
					Italiano
					Español
					Português
					Polski
					Nederlands
					Svenska
					Norsk/Dansk
					Suomi
					ελληνικά
					繁體中文
					简体中文
					日本語
					한국어
					Русский
					Magyar
					Čeština
					عـربي
					ไทย
					Türkçe
					فارســـی
					Tiếng Việt
					Bahasa Indonesia
					Română
					Slovenčina
		عنوان بندی نهائی			CC1
					CC2
					خاموش [پیش فرض]

منوی اصلی	منوی فرعی	منوی فرعی ۲	منوی فرعی ۳	منوی فرعی ۴	مقادیر
تنظیمات	انتخاب ها	تنظیمات منو	موقعیت منو در صفحه نمایش		بالا چپ
					بالا راست
					وسط [پیش فرض]
					پایین چپ
					پایین راست
			زمان سنج منو		خاموش
					۵ ثانیه
					۱۰ ثانیه [پیش فرض]
		منبع اتوماتیک			خاموش [پیش فرض]
					روشن
		منبع تصویر ورودي			HDMI1
					HDMI2
		نام ورودی	HDMI1		پیش فرض [پیش فرض]
					قابل تنظیم
			HDMI2		پیش فرض [پیش فرض]
					قابل تنظیم
		ارتفاع زیاد			خاموش [پیش فرض]
					روشن
		قفل حالت نمایش			خاموش [پیش فرض]
					روشن
		قفل کلید			خاموش [پیش فرض]
					روشن
		پنهان کردن اطلاعات			خاموش [پیش فرض]
					روشن
		لوگو			پیش فرض [پیش فرض]
					خنثي
					کاربر
		رنگ زمینه			هیچکدام [پیش فرض برای ویدیو]
					آبي [پیش فرض برای مدل داده/Pro-AV]
					قرمز
					سبز
					خاکستري
					لوگو
	تنظیم مجدد	OSD را مجددا تنظیم کنید			انصراف [پیش فرض]
					OK
		تنظیم مجدد برروی تنظیمات پیش فرض			انصراف [پیش فرض]
					OK

منوی اصلی	منوی فرعی	منوی فرعی ۲	منوی فرعی ۳	منوی فرعی ۴	مقادیر
اطلاعات	تنظیمی				
	شماره سریال				
	منبع ورودی تصویر				
	وضوح تصویر				۰۰x۰۰
	میزان بازیابی				xxHz
	انتخاب حالت نمایش				
	حالت روشن خاموش (آماده باش)				
	کارکرد لامپ (ساعت)	روشن			۰ ساعت
		حالت صرفه جوئي			۰ ساعت
		پویا			۰ ساعت
		+Eco			۰ ساعت
		مجموع			
	شناسه پروژکتور				00~99
	ساعات استفاده از فیلتر				
	انتخاب حالتهاي روشنايي				
	نسخه نرم افزار	سیستم			
		MCU			

استفاده از پروژکتور

منوی نمایش

منوی تنظیمات تصویر نمایش داده می شود

انتخاب حالت نمایش

موارد از پیش تنظیم شده بسیاری برای انواع مختلف تصاویر در کارخانه تعبیه شده است.

- **حالت ارائه مطلب**: این حالت برای نمایش در معرض عموم و در حین اتصال به رایانه مناسب است.
- **روشن**: حداکثر میزان روشنایی از ورودی رایانه.
- **HDR**: محتوایی با محدوده بالای پویا (HDR) را پخش می کند تا عمیق ترین رنگ های سیاه، روشن ترین رنگ های سفید و رنگ های سینمایی شفاف با استفاده از ترکیب های رنگ REC.2020 نمایش داده شود. اگر HDR روی "روشن" تنظیم باشد (و محتوای HDR به پروژکتور - 4K UHD Blu-ray، بازی های 1080p/4K UHD HDR، ویدیو پخش جریانی 4K UHD ارسال شود)، این حالت به صورت خودکار فعال می شود. درحین فعال بودن حالت HDR، سایر حالت های نمایش (سینما، مرجع و دیگر موارد) را نمی توانید انتخاب کنید زیرا HDR رنگ هایی ارائه می کند که دقت بالایی دارند و از عملکرد رنگ سایر حالت های نمایش فراتر هستند.
- **HDR SIM.**: محتوای غیر HDR را با محدوده پویای بالا (HDR) تقویت می کند. این حالت را انتخاب کنید تا حالت گاما، کنتراست و اشباع رنگ برای محتوای غیر HDR (پخش 720p و 1080p/تلویزیون کابلی، 1080p Blu-ray، بازی غیر HDR و سایر موارد) ارتقا یابد. از این حالت فقط می توانید با محتوای غیر HDR استفاده کنید.
- **سینما**: بهترین رنگ را برای تماشای فیلم ارائه می کند.
- **بازی**: این حالت را انتخاب کنید تا سطح زمان روشنایی و مدت زمان پاسخگویی بیشتر شود و بهتر بتوانید از بازی های ویدیویی لذت ببرید.
- **sRGB**: رنگ دقیق و استاندارد شده.
- **DICOM SIM.**: از این حالت می توانید برای پخش تصویر پزشکی تک رنگ مانند رادیولوژی اشعه ایکس، MRI و دیگر موارد استفاده کنید.
- **کاربر**: تنظیمات کاربر ذخیره می شود.
- **سه بعدي**: برای تجربه کردن جلوه سه بعدی، باید عینک سه بعدی داشته باشید. بررسی کنید که در رایانه/دستگاه قابل حمل دارای خروجی سیگنال 120 هرتز باشد و همچنین کارت گرافیک چهارگانه و پخش کننده سه بعدی نیز نصب شده باشد.
- **روز ISF**: تصاویر با استفاده از حالت ISF رو بهینه شده است تا به طور کامل تنظیم شده و کیفیت تصویر بالایی را ایجاد کند.
- **شب ISF**: تصاویر با استفاده از حالت ISF شب بهینه شده است تا به طور کامل تنظیم شده و کیفیت تصویر بالایی را ایجاد کند.
- **سه بعدی ISF**: تصاویر با استفاده از حالت ISF سه بعدی بهینه شده است تا به طور کامل تنظیم شده و کیفیت تصویر بالایی را ایجاد کند.

توجه: *برای دسترسی به حالت های مشاهده در شب و روز ISF و تنظیم آنها، لطفاً با فروشنده محلیتان تماس بگیرید.*

رنگ دیوار

برای دریافت یک تصویر بهینه سازی شده با توجه به رنگ دیوار، از این قابلیت استفاده کنید. از بین خاموش، تخته سیاه، زرد کمرنگ، سبز کمرنگ، آبي کمرنگ، صورتي و خاکستري انتخاب کنید.

دامنه دینامیک

هنگام نمایش ویدیو از پخش کننده های 4K Blu-ray و دستگاه های پخش جریانی، تنظیم محدوده پویای زیاد (HDR) و جلوه آن را پیکربندی کنید.

توجه: *HDMI2 و VGA از محدوده پویا پشتیبانی نمی شود.*

HDR ➤

- **خاموش**: پردازش HDR را غیرفعال کنید. وقتی روی "خاموش" تنظیم می شود، پروژکتور محتوای HDR را رمزگشایی نمی کند.
- **خودکار**: تشخیص خودکار سیگنال HDR.

استفاده از پروژکتور

➤ **انتخاب حالت تصویر HDR**

- **روشن**: این حالت را برای رنگ هایی که اشباع بیشتری دارند انتخاب کنید.
- **استاندارد**: این حالت را انتخاب کنید تا رنگ ها به صورت طبیعی تر با طیفی از رنگ های گرم و خنک نمایش داده شوند.
- **فیلم**: این حالت را برای بهبود جزئیات تصویر انتخاب کنید.
- **جزئیات**: سیگنال از تبدیل OETF به دست می آید تا بهترین تطبیق رنگ ایجاد شود.

شدت روشنایی

برای تنظیم شدت روشنایی تصویر کاربرد دارد.

کنتراست

درجه اختلاف بین روشنترین وتیره ترین نقاط تصویر را کنترل می کند.

تیزی رنگ

برای تنظیم وضوح تصویر کاربرد دارد.

رنگ

تصویر ویدئو را با سیاه و سفید تنظیم کنید تا رنگ کاملاً اشباع شود.

درجه رنگ

توازن رنگ بین قرمز و سبز را تنظیم می کند.

گاما

یک نوع منحنی گاما را تنظیم کنید. پس از پایان یافتن تنظیم اولیه و تنظیم دقیق، مراحل تنظیم گاما را برای بهینه کردن خروجی تصویر دنبال کنید.

- **فیلم**: برای سینمای خانگی.
- **ویدئو**: برای منبع ویدئو یا تلویزیون.
- **گرافیك**: برای منبع کامپیوتر/عکس.
- **استاندارد (۲٫۲)**: برای تنظیم استاندارد.
- **۱٫۸/ ۲٫۰/ ۲٫۴**: برای منبع کامپیوتر/عکس خاص.

توجه:

- *این گزینه ها تنها در صورتی قابل استفاده هستند که عملکرد حالت سه بعدی غیرفعال باشد، تنظیم "رنگ دیوار" روی "تخته سیاه" و تنظیم "حالت نمایش" روی "DICOM SIM." یا "HDR" باشد.*
- *اگر تنظیم "حالت نمایش" روی HDR باشد، کاربر فقط می تواند HDR را برای تنظیم گاما انتخاب کند.*
- *اگر تنظیم "حالت نمایش" روی DICOM SIM. باشد، کاربر فقط می تواند DICOM SIM. را برای تنظیم گاما انتخاب کند.*

تنظیمات رنگ

تنظیمات رنگ را پیکربندی کنید.

- **BrilliantColor™**: این آیتم قابل تنظیم، با استفاده از یک الگوریتم جدید پردازش رنگ و بهبود، امکان می دهد که عکس در کنار برخورداری از رنگ های واقعی و پر طراوت، روشنایی بیشتری نیز داشته باشد.
- **انتخاب حالتهاي رنگ**: یک درجه رنگ را از استاندارد، سرد یا سرد انتخاب کنید.
- **تطبیق رنگ**: گزینه های زیر را انتخاب کنید:
  - رنگ: سطح رنگ قرمز (R)، سبز (G)، سیاه (B)، کبود (C)، زرد (Y)، زرشکی (M) و سفید (W) را تنظیم کنید.
  - رنگ: توازن رنگ بین قرمز و سبز را تنظیم می کند.
  - اشباع: تصویر ویدئو را با سیاه و سفید تنظیم کنید تا رنگ کاملاً اشباع شود.
  - تقویت: روشنایی تصویر را تنظیم کنید.
  - تنظیم مجدد: تنظیمات پیش فرض کارخانه را برای تطبیق رنگ برگردانید.
  - خروج: از منوی "تطبیق رنگ" خارج شوید.
- **متمایل به/ تقویت سه رنگ اصلي:** این تنظیمات به شما امکان می دهد تا روشنایی (تقویت) و کنتراست (تمایل) یک تصویر را پیکربندی کنید.

– تنظیم مجدد: تنظیمات پیش فرض کارخانه را برای تطبیق/تقویت RGB برگردانید.

– خروج: از منوی "متمایل به/ تقویت سه رنگ اصلي" خارج شوید.

- **فضاي رنگ (فقط غیر ورودی HDMI)**: نوع ماتریس رنگ مناسب را از میان موارد زیر انتخاب کنید: خودکار، RGB یا YUV.
- **فضاي رنگ (فقط ورودی HDMI)**: نوع ماتریس رنگ مناسب را از میان موارد زیر انتخاب کنید: خودکار، RGB(0-255)، RGB(16-235) و YUV.
- **میزان رنگ سفید:** به کاربر امکان دهید تا سطح رنگ سفید را در هنگام وارد کردن سیگنال های ویدیو، تنظیم کند.

توجه: سطح سفید فقط برای منبع های ورودی ویدیو قابل تنظیم است.

- **میزان رنگ سیاه:** به کاربر امکان دهید تا سطح رنگ سیاه را در هنگام وارد کردن سیگنال های ویدیو، تنظیم کند.

توجه: سطح سیاه فقط برای منبع های ورودی ویدیو قابل تنظیم است.

- **IRE:** به کاربر امکان دهید تا مقدار IRE را در هنگام وارد کردن سیگنال های ویدیو، تنظیم کند.

توجه:

- *IRE* فقط با فرمت ویدئویی *NTSC* در دسترس است.
- *IRE* فقط برای منبع های ورودی ویدیو قابل تنظیم است.

سیگنال

گزینه های سیگنال را تنظیم کنید.

- **اتوماتیک**: به صورت خودکار سیگنال را پیکربندی کنید (گزینه های فرکانس و مرحله به رنگ خاکستری در می آیند). اگر گزینه خودکار غیرفعال باشد، گزینه های فرکانس و مرحله برای موج یابی و ذخیره تنظیمات نمایش داده می شوند.
- **فرکانس**: فرکانس داده صفحه نمایش را تغییر می دهد تا به فرکانس کارت گرافیک رایانه شما مطابقت داشته باشد. تنها زمانی که تصویر به صورت عمودی لرزش داشته باشد از این عملکرد استفاده کنید.
- **مرحله**: زمانبندی سیگنال صفحه نمایش را با کارت گرافیک تطبیق می دهد. در صورتی که تصویر ثابت نیست یا لرزش دارد، از این گزینه استفاده نمایید.
- **موقعیت افقي**: موقعیت افقی تصویر را تنظیم کنید.
- **موقعیت عمودي**: موقعیت عمودی تصویر را تنظیم کنید.
- **خروج**: از منوی "سیگنال" خارج شوید.

توجه: *این منو فقط در صورتی در دسترس است که منبع ورودی RGB/مؤلفه باشد.*

انتخاب حالتهای روشنایی

تنظیمات حالت روشنایی را برای پروژکتورهای مبتنی بر لامپ تنظیم کنید.

- **روشن**: گزینه "روشن" را برای افزایش میزان روشنایی انتخاب کنید.
- **حالت صرفه جوئي**: گزینه "حالت صرفه جوئي" را برای کم کردن نور لامپ انتخاب کنید که در نهایت باعث صرفه جویی در مصرف برق و افزایش عمر مفید لامپ می شود.
- **پویا**: گزینه "پویا" را برای کم کردن نور لامپ استفاده کنید که بر اساس سطح روشنایی محتوا است و میزان مصرف نور را به صورت پویا بین 100% و 30% تنظیم می کند. طول عمر لامپ بیشتر می شود.
- **Eco+**: هنگامی که حالت Eco+ فعال می شود، میزان روشنایی مضامین پخش شده بطور خودکار ردیابی شده تا مصرف برق لامپ در هنگام عدم استفاده از آن بطور قابل ملاحظه ای کاهش یابد (تا ٪۷۰).

تنظیم مجدد

تنظیمات پیش فرض کارخانه را برای تطبیق رنگ برگردانید.

استفاده از پروژکتور

منوی نمایش بازی پیشرفته

بازی حرفه ای

این ویژگی را فعال کنید تا در حین انجام بازی، تعداد دفعات پاسخ (تأخیر ورود) به 8.2 میلی ثانیه (1080p در 120 هرتز) کاهش یابد. همه تنظیمات هندسی (مثل: تنظیم انحراف تصویر) با فعال شدن "حالت بازی حرفه ای" غیرفعال می شوند.

توجه: *لطفاً توجه داشته باشید اگر حالت "بازی حرفه ای" فعال باشد، عملکردهای سه بعدي، نسبت ابعاد تصویر، پوشش لبه تصویر، بزرگنمایي، و جابجائي تصویر به صورت خودکار غیرفعال می شوند. اگرحالت "بازی حرفه ای" را غیرفعال کنید، این عملکردها و تنظیمات به حالت اول بازمی گردند.*

نمایش منوی سه بعدي

وضعیت سه بعدی

برای فعالسازی یا غیرفعال سازی عملکرد سه بعدی، از این گزینه استفاده کنید.

- **خاموش**: "خاموش" را برای غیرفعال کردن حالت سه بعدی انتخاب کنید.
- **روشن**: "روشن" را برای غیرفعال کردن حالت سه بعدی انتخاب کنید.

فن آوری سه بعدی

از این گزینه برای انتخاب فن آوری سه بعدی استفاده کنید.

- **لینک-DLP**: این گزینه را برای استفاده از تنظیمات بهینه شده برای عینک سه بعدی DLP انتخاب کنید.
- **همگام سازی سه بعدی**: این گزینه را برای استفاده از تنظیمات بهینه شده برای مادون قرمز، RF یا عینک سه بعدی پولاریزه انتخاب کنید.

تغییر وضعیت از سه بعدی به دوبعدی

برای تعیین نحوه ای که محتوای سه بعدی باید روی صفحه ظاهر شود، از این گزینه استفاده کنید.

- **سه بعدي:** سیگنال 3 بعدی را نمایش دهید.
- **چپ (چپ):** کادرهای چپ محتوای 3 بعدی را نمایش دهید.
- **راست(راست):** کادر راست محتوای سه بعدي را نمایش دهید.

توجه: *هنگام تغییر منبع ورودی از دو بعدی به سه بعدی، حتماً بررسی کنید تنظیم **وضعیت سه بعدی** روی **خاموش** باشد. در غیر اینصورت منبع ورودی دو بعدی به صورت به هم ریخته نشان داده می شود (دو تصویر).*

قالب سه بعدی

برای انتخاب محتوای قالب سه بعدی مناسب، از این گزینه استفاده کنید.

- **خودکار**: پس از کشف یک سیگنال شناسایی سه بعدي، قالب سه بعدي به طور خودکار انتخاب می شود.
- **تصویر در تصویر**: سیگنال 3 بعدی را در قالب "کنار-به-کنار" نمایش دهید.
- **ابتدا و انتها**: سیگنال سه بعدي را در قالب "ابتدا و انتها" نمایش دهید.
- **ترتیب فریم**: سیگنال سه بعدي را در قالب "ترتیب فریم" نمایش دهید.
- **بسته بندی کادر**: سیگنال سه بعدي را در قالب "بسته بندی کادر" نمایش دهید.

برگرداندن همزمان سه بعدی

برای فعالسازی/غیرفعالسازی عملکرد تبدیل همگامسازی سه بعدی از این گزینه استفاده کنید.

تنظیم مجدد

تنظیمات پیش فرض کارخانه را برای تنظیمات سه بعدی برگردانید.

- **انصراف**: برای لغو بازنشانی، انتخاب کنید.
- **بله**: این گزینه را برای بازگشت به تنظیمات پیش فرض کارخانه برای حالت سه بعدی انتخاب کنید.

استفاده از پروژکتور

نمایش منوی نسبت ابعادی

نسبت ابعاد تصویر

نسبت ابعادی تصویر نمایش داده شده را بین گزینه های زیر انتخاب کنید:

- **۳:۴**: این قالب برای منابع ورودی ۳:۴ کاربرد دارد.
- **۹:۱۶**: این قالب برای ورودی ۹:۱۶ کاربرد دارد؛ مانند HDTV و DVD طراحی شده برای تلویزیون صفحه عریض.
- **۱۰:۱۶**: این قالب برای منبع های ورودی ۱۶:۱۰ است؛ مانند لپ تاپ های صفحه عریض.
- **LBX**: این فرمت برای غیر ۹×۱۶، منبع عریض و کاربرانی است که از لنزهای ۹×۱۶ خارجی برای نمایش نسبت ابعادی ۱:۲,۳۵ با استفاده از وضوح کامل استفاده می کنند..
- **اصلي**: این قالب، تصویر اصلی را بدون تغییر اندازه نشان می دهد.
- **خودکار**: به صورت خودکار، قالب نمایش را انتخاب می کند.

توجه:

- *نمایش نوارهای سیاه رنگ اطراف تصویر با وضوح ۱۰۸۰p در هر حالت نسبت ابعادی، طبیعی است.*
- *اندازه نوارها و حاشیه های سیاه بسته به نسبت ابعادی، تغییر می کند.*

نوارهای سیاه

قسمت فعال 1080p

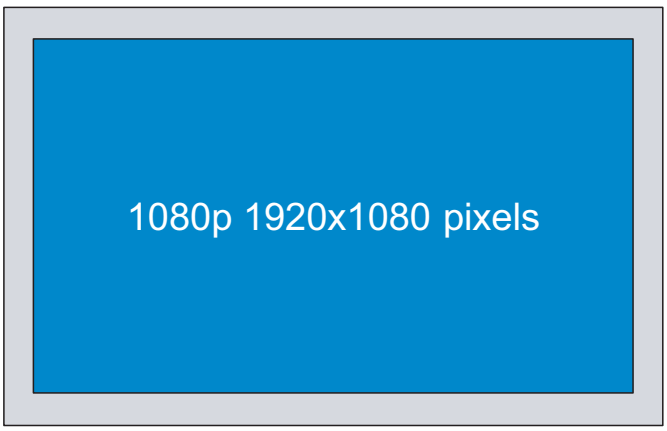

- *اطلاعات کامل درباره حالت LBX:*

– برخی از فرمت های *DVD*های عریض برای تلویزیون های *16x9* تولید نشده اند. در این شرایط، تصویر در صورت پخش در حالت *16:9* درست دیده نمی شود. در این شرایط، لطفاً سعی کنید برای مشاهده *DVD* از حالت *4:3* استفاده کنید. اگر محتوا *4:3* نباشد، در نمایش *16:9* نوارهای مشکی در اطراف تصویر وجود خواهد داشت. برای این نوع محتوا، شما می توانید برای پر کردن تصویر در صفحه *16:9* از حالت *LBX* استفاده کنید.

– اگر از لنز خارجی آنامورفیک استفاده می کنید، این حالت *LBX* همچنین به شما امکان می دهد تا محتوای *2.35:1* (شامل *DVD* آنامورفیک و منبع فیلم *HDTV*) مشاهده کنید که عریض آنامورفیک پشتیبان برای نمایش *16x9* در تصویر عریض *2,35:1* سازگار شده است. در این صورت، نوار مشکی دیده نمی شود. از توان لامپ و وضوح عمودی کاملاً استفاده می شود.

- *برای استفاده از حالت بسیار عریض، کارهای زیر را انجام دهید:*

(a نسبت ابعادی صفحه را روی *2.0:1* تنظیم کنید.

(b تصویر پروژکتور را به درستی روی صفحه تراز کنید.

استفاده از پروژکتور

جدول مقیاس 1080P:

۱۶:۹ مشخص	480i/p	576i/p	1080i/p	720p	کامپیوتر
۴x۳	مقیاس را روی ۱۴۴۰x۱۰۸۰ قرار دهید.				
۱۶x۹	مقیاس را روی ۱۹۲۰x۱۰۸۰ قرار دهید.				
LBX	مقیاس را روی ۱۹۲۰x۱۴۴۰ تنظیم کرده، سپس تصویر ۱۹۲۰x۱۰۸۰ مرکزی را برای پخش دریافت کنید.				
حالت اصلی	- ۱:۱ با نگاشت در وسط. - هیچ مقیاسی انجام نمی شود، تصویر با وضوحی مبتنی بر منبع ورودی نمایش داده می شود.				
خودکار	- اگر فرمت خودکار انتخاب شده باشد، نوع صفحه به صورت خودکار ۱۶:۹ (۱۹۲۰x۱۰۸۰) می شود. - اگر منبع ۴:۳ است، نوع صفحه به اندازه ۱۴۴۰x۱۰۸۰ تغییر می کند. - اگر منبع ۱۶:۹ است، نوع صفحه به اندازه ۱۹۲۰x۱۰۸۰ تغییر می کند. - اگر منبع ۱۶:۱۰ است، نوع صفحه به اندازه ۱۹۲۰x۱۲۰۰ تغییر می کند و محلی به اندازه ۱۹۲۰x۱۰۸۰ برش می خورد تا نمایش داده شود.				

قانون نگاشت خودکار:

خودکار	وضوح ورودی		خودکار/مقیاس	
	وضوح افقی	وضوح عمودی	۱۹۲۰	۱۰۸۰
۴:۳	۶۴۰	۴۸۰	۱۴۴۰	۱۰۸۰
	۸۰۰	۶۰۰	۱۴۴۰	۱۰۸۰
	۱۰۲۴	۷۶۸	۱۴۴۰	۱۰۸۰
	۱۲۸۰	۱۰۲۴	۱۴۴۰	۱۰۸۰
	۱۴۰۰	۱۰۵۰	۱۴۴۰	۱۰۸۰
	۱۶۰۰	۱۲۰۰	۱۴۴۰	۱۰۸۰
لپ تاپ عریض	۱۲۸۰	۷۲۰	۱۹۲۰	۱۰۸۰
	۱۲۸۰	۷۶۸	۱۸۰۰	۱۰۸۰
	۱۲۸۰	۸۰۰	۱۷۲۸	۱۰۸۰
SDTV	۷۲۰	۵۷۶	۱۳۵۰	۱۰۸۰
	۷۲۰	۴۸۰	۱۶۲۰	۱۰۸۰
HDTV	۱۲۸۰	۷۲۰	۱۹۲۰	۱۰۸۰
	۱۹۲۰	۱۰۸۰	۱۹۲۰	۱۰۸۰

نمایش منوی ماسک لبه

پوشش لبه تصویر

برای حذف نویز ناشی از رمزگذاری ویدئو در لبه منبع ویدئو از این عملکرد استفاده کنید.

نمایش منوی زوم

بزرگنمایی

از آن برای کوچک یا بزرگ کردن تصویر روی صفحه پخش استفاده کنید.

نمایش منوی جابجایی تصویر

جابجائی تصویر

موقعیت تصویر نمایش داده شده را به صورت افقی (افقی) یا عمودی (عمودی) تنظیم کنید.

استفاده از پروژکتور

منوی انحراف تصویر را نمایش دهید

تنظیم انحراف تصویر

انحراف تصویری را که در اثر شیب پروژکتور ایجاد می شود، اصلاح کنید.

منوی صدا

منوی قطع صدا

بی صدا

برای خاموش کردن موقتی صدا از این گزینه استفاده کنید.

- **خاموش:** گزینه "خاموش" را انتخاب کنید تا حالت بیصدا غیرفعال شود.
- **روشن:** گزینه "روشن" را انتخاب کنید تا حالت بیصدا فعال شود.

توجه:

- *"بی صدا" بر میزان صدای بلندگوی داخلی و خارجی تأثیر می گذارد.*
- *با اتصال بلندگوی خارجی، صدای بلندگوی داخلی به صورت خودکار قطع می شود.*

منوی بلندی صدا

درجه صدا

میزان بلندی صدا را تنظیم کنید.

منوی تنظیم

منوی تنظیم پخش

پخش تصویر

پخش مورد نظر را بین قسمت جلو، عقب، بالا روی سقف و بالا در عقب انتخاب کنید.

منوی تنظیم نوع صفحه

نوع پرده نمایش

نوع صفحه نمایش را از بین 16:10 یا 16:9 انتخاب کنید.

منوی تنظیمات لامپ

یادآوری کارکرد لامپ

این عملکرد را برای نمایش یا مخفی کردن پیام هشدار "عوض کردن لامپ" انتخاب کنید. پیام ۳۰ ساعت پیش از زمان پیشنهاد شده برای تعویض لامپ ظاهر می گردد.

تنظیم مجدد لامپ

شمارشگر کارکرد لامپ (ساعت) پس از تعویض لامپ از این طریق مجدداً تنظیم می شود.

استفاده از پروژکتور

منوی تنظیمات فیلتر

ساعات استفاده از فیلتر

زمان فیلتر را نمایش می دهد.

فیلتر جانبی نصب شد

تنظیمات پیام هشدار را تنظیم کنید.

- **بله:** پیام هشدار را پس از ۵۰۰ ساعت استفاده نمایش می دهد.

توجه: *"ساعات استفاده از فیلتر / یادآوري کننده تعویض فیلتر / تنظیم مجدد فیلتر" فقط زمانی نمایش داده می شود که "فیلتر جانبی نصب شد" "بله" باشد.*

- **خیر:** پیام هشدار را خاموش کنید.

یادآوری کننده تعویض فیلتر

این عملکرد را برای نمایش یا مخفی کردن پیام هشدار با نمایش پیام تغییر فیلتر، انتخاب کنید. گزینه های موجود عبارتند از خاموش، ۳۰۰ ساعت، ۵۰۰ ساعت، ۸۰۰ ساعت و ۱۰۰۰ ساعت.

تنظیم مجدد فیلتر

پس از تعویض یا تمیز کردن فیلتر گرد و خاک، مجدداً شمارشگر فیلتر گرد و خاک را تنظیم کنید.

منوی تنظیمات برق

روشن کردن مستقیم

برای فعال کردن حالت روشن کردن مستقیم، "روشن" را انتخاب کنید. هنگامی که برق متناوب متصل می شود، پروژکتور به صورت خودکار و بدون فشردن کلید "برق" در صفحه کلید پروژکتور یا در کنترل از راه دور، روشن می شود.

روشن کردن کلید سیگنال

برای فعال کردن حالت روشن کردن سیگنال، "روشن" را انتخاب کنید. با تشخیص سیگنال، پروژکتور به صورت خودکار و بدون فشردن کلید "برق" در صفحه کلید پروژکتور یا در کنترل از راه دور، روشن می شود.

توجه:

- *اگر گزینه "روشن کردن کلید سیگنال" روی "روشن" است، میزان مصرف برق پروژکتور در حالت آماده به کار بیش از ۳ وات است.*
- *اگر پورت HDMI قبلاً وارد شده است، عملکرد روشن شدن سیگنال درحالی که یک پورت HDMI دیگر وارد شده است، فعال نمی شود.*

حداقل زمان خاموشي خودکار

مقدار زمان تایمر شمارش معکوس را تنظیم می کند. زمانی که هیچ سیگنالی به پروژکتور ارسال نشود، تایمر شمارش معکوس فعال می شود. پس از به پایان رسیدن شمارش معکوس (بر حسب دقیقه)، پروژکتور به صورت خودکار خاموش می شود.

حداقل زمان خاموشي

تایمر خواب را پیکربندی کنید.

- **حداقل زمان خاموشي:** مقدار زمان تایمر شمارش معکوس را تنظیم می کند.چه سیگنال به پروژکتور ارسال شود و چه سیگنال ارسال نشود، تایمر شمارش معکوس فعال می گردد.پس از به پایان رسیدن شمارش معکوس (بر حسب دقیقه)، پروژکتور به صورت خودکار خاموش می شود.

  توجه: *هر بار که پروژکتور خاموش می شود، تایمر خواب بازنشانی می شود.*

- **همیشه روشن:** علامت بزنید تا تایمر خواب همیشه روشن باشد.

بازیابی سریع

تنظیمات راه اندازی مجدد سریع را تنظیم کنید.

- **خاموش:** هنگامی که کاربر پروژکتور را خاموش می کند پنکه خنک کننده بعد از ۱۰ ثانیه شروع به خنک کردن سیستم خواهد کرد.
- **روشن:** در صورتی که پروژکتور بطور تصادفی خاموش شود، با انتخاب این ویژگی در کمتر از ۱۰۰ ثانیه از زمان خاموش شدن، پروژکتور بلافاصله دوباره روشن می شود.

برق USB

تنظیمات برق USB را تنظیم کنید.

- **خاموش:** عملکرد برق USB غیرفعال است.
- **روشن:** پروژکتور همیشه با منبع برق USB روشن می شود.
- **خودکار:** پروژکتور به صورت خودکار با منبع برق USB روشن می شود.

منوی امنیت تنظیمات

ایمنی

برای درخواست یک رمز عبور قبل از استفاده از پروژکتور این عملکرد را فعال کنید.

- **خاموش:** با انتخاب "خاموش"، می توانید بدون وارد کردن رمز عبور پروژکتور را روشن کنید.
- **روشن:** برای استفاده از تایید امنیتی در هنگام روشن کردن پروژکتور، "روشن" را انتخاب کنید.

تایمر ایمنی

می توانید عملکرد زمان (ماه/روز/ساعت) را برای تنظیم تعداد ساعات استفاده از پروژکتور انتخاب کنید. پس از گذشت این زمان، از شما خواسته می شود که رمز عبور خود را دوباره وارد کنید.

تغییر رمزعبور

از آن برای تنظیم یا تغییر رمز عبوری استفاده کنید که هنگام روشن کردن پروژکتور از شما سؤال می شود.

منوی تنظیمات لینک HDMI

توجه:

- *با اتصال دستگاه های سازگار با HDMI CEC به پروژکتور با استفاده از کابل های HDMI، می توانید با استفاده از ویژگی کنترل لینک HDMI از صفحه نمایش پروژکتور آنها را در همان وضعیت روشن یا خاموش کنترل کنید. با این کار یک یا چند دستگاه با استفاده از ویژگی لینک HDMI به صورت گروهی روشن یا خاموش می شوند. در یک تنظیم معمولی، پخش کننده DVD ممکن است از طریق آمپلی فایر یا سیستم سینمای خانگی به پروژکتور وصل باشد.*

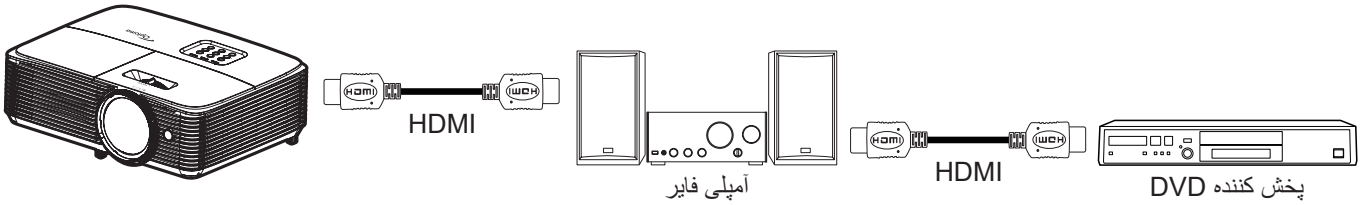

لینک HDMI

عملکرد لینک HDMI را فعال و غیرفعال می کند. گزینه های "شامل تلویزیون"، "لینک را فعال کنید" و "لینک را غیرفعال کنید" تنها در صورتی قابل دسترسی هستند که تنظیم روی روشن باشد.

شامل تلویزیون

اگر تنظیم روی "بله" باشد، تلویزیون و پروژکتور هر دو به صورت خودکار و همزمان خاموش می شوند. برای اینکه هر دو دستگاه همزمان خاموش نشوند، تنظیم را روی "خیر" بگذارید.

لینک را فعال کنید

فرمان روشن شدن CEC.

- **مشترک:** پروژکتور و دستگاه CEC هر دو به صورت همزمان روشن می شوند.
- **پروژکتور> دستگاه:** دستگاه CEC فقط پس از روشن شدن پروژکتور، روشن می شود.
- **دستگاه > پروژکتور:** پروژکتور فقط پس از روشن شدن دستگاه CEC، روشن می شود.

لینک را غیرفعال کنید

این عملکرد را فعال کنید تا لینک HDMI و پروژکتور هر دو به صورت خودکار و همزمان خاموش شوند.

استفاده از پروژکتور

منوی تنظیم الگوی آزمایشی

الگوی تست

الگوی آزمایشی را از بین حالت های شبکه سبز، شبکه زرشکی، شبکه سفید یا سفید انتخاب کنید یا این عملکرد را غیرفعال کنید.

منوی تنظیمات راه دور

عملکرد مادون قرمز

تنظیمات عملکرد مادون قرمز را تنظیم کنید.

- **روشن:** "روشن" را انتخاب کنید، پروژکتور با استفاده از کنترل از راه دور از طریق گیرنده IR بالایی کار می کند.
- **خاموش:** "خاموش" را انتخاب کنید، پروژکتور با استفاده از کنترل از راه دور کار نمی کند. با انتخاب "خاموش" دوباره می توانید از صفحه کلید استفاده کنید.

کاربر ۱/ کاربر ۲/ کاربر ۳

عملکرد پیش فرض را برای کاربر ۱، کاربر ۲، یا کاربر ۳ بین HDMI ۲، الگوي تست، شدت روشنايي، كنتراست، زمان خاموشي، تطبيق رنگ، انتخاب حالتهاي رنگ، گاما، پخش تصویر، تنظیمات لامپ، بزرگنماييو بي حركت تنظيم كنيد.

منوی تنظیم شناسه پخش

شناسه پروژکتور

تعریف شناسه را می توان از طریق منو (محدوده ۹۹-۰) انجام داد و به کاربر اجازه می دهد یک پروژکتور مجزا را با استفاده از RS232 کنترل کند.

منوی گزینه های تنظیم

زبان

منوی OSD چند زبانه را برای این زبان ها انتخاب کنید: انگلیسی، آلمانی، فرانسوی، ایتالیایی، اسپانیایی، پرتغالی، لهستانی، هلندی، سوئدی، نروژی/ دانمارکی، فنلاندی، یونانی، چینی سنتی، چینی ساده، ژاپنی، کره ای، روسی، مجارستانی، چک، عربی، تایلندی، ترکی، فارسی، ویتنامی، اندونزیایی، رومانیایی و اسلوواکی.

عنوان بندی نهائی

"کپشنینگ بسته" یک نسخه متنی از صدای برنامه یا دیگر اطلاعات است که بر روی صفحه نمایش داده می شود. اگر سیگنال ورودی حاوی زیرنویس های بسته باشد می توانید این ویژگی را فعال کنید و کانال ها را مشاهده کنید. گزینه های موجود شامل "خاموش"، "CC1" و "CC2" هستند.

تنظیمات منو

محل منو را روی صفحه تنظیم کنید و تنظیمات تایمر منو را پیکربندی کنید.

- **موقعیت منو در صفحه نمایش**: محل قرار گرفتن منو روی صفحه نمایش را انتخاب کنید.
- **زمان سنج منو**: مدت زمان نمایش منوی OSD را بر روی صفحه تنظیم کنید.

منبع اتوماتیک

اگر گزینه "روشن" را تنظیم کنید و دکمه را از روی صفحه کلید پروژکتور یا دکمه **Source** را از روی کنترل از راه دور فشار دهید، منبع ورودی بعدی به صورت خودکار انتخاب می شود. برای غیرفعال کردن عملکرد منبع خودکار، روی "خاموش" تنظیم کنید.

منبع تصویر ورودی

منبع ورودی را بین HDMI1 و HDMI2 انتخاب کنید.

نام ورودی

از آن برای تغییر نام عملکرد برای شناسایی ساده تر استفاده کنید. گزینه های موجود شامل HDMI1 و HDMI2 هستند.

ارتفاع زیاد

زمانی که "روشن" انتخاب شود، فن ها سریعتر کار می کنند. این خصیصه برای مناطق دارای ارتفاع زیاد که غلظت هوا کمتر است، مناسب است.

قفل حالت نمایش

"روشن" یا "خاموش" را برای قفل کردن یا باز کردن قفل تنظیمات حالت نمایش تنظیم انتخاب کنید.

استفاده از پروژکتور

قفل کلید

وقتی عملکرد قفل صفحه کلید "روشن" است، صفحه کلید قفل خواهد شد. با این حال، پروژکتور با استفاده از کنترل از راه دور می تواند کار کند. با انتخاب "خاموش" دوباره می توانید از صفحه کلید دوباره استفاده کنید.

پنهان کردن اطلاعات

برای مخفی کردن پیام اطلاعاتی این عملکرد را فعال کنید.

- **خاموش:** گزینه "خاموش" را برای نمایش پیام "در حال جستجو" انتخاب کنید.
- **روشن:** برای مخفی کردن پیام اطلاعاتی، "روشن" را انتخاب کنید.

لوگو

از این عملکرد برای تعیین صفحه شروع دلخواه خود استفاده کنید. تغییرات صورت گرفته در دفعه بعدی روشن شدن پروژکتور اعمال می شوند.

- **پیش فرض::** صفحه شروع پیش فرض.
- **خنثي:** لوگو در صفحه راه اندازی نمایش داده نمی شود.
- **کاربر:** از تصویر ذخیره شده به عنوان صفحه شروع به کار استفاده کنید.

رنگ زمینه

از این عملکرد برای نمایش صفحه آرم آبی، قرمز، سبز، خاکستری، هیچکدام یا صفحه آرم استفاده کنید در هنگامی که هیچ سیگنالی در دسترس نیست.

توجه:

- *اگر رنگ پس زمینه روی "هیچکدام" تنظیم شده باشد، رنگ پس زمینه سیاه است.*
- *رنگ پیش فرض پس زمینه برای حالت ویدیو "هیچکدام" و رنگ پیش فرض پس زمینه برای حالت "Data/Pro-AV"، گزینه "آبي" است.*

منوی تنظیم بازنشانی

را مجددا تنظیم کنید OSD

تنظیمات پیش فرض کارخانه را برای تنظیمات منوی روی صفحه برگردانید.

تنظیم مجدد برروی تنظیمات پیش فرض

تنظیمات پیش فرض کارخانه را برای تنظیمات منوی راه اندازی برگردانید.

استفاده از پروژکتور

منوی اطلاعات

منوی اطلاعات

اطلاعات پروژکتور را همانطور که در زیر فهرست شده است مشاهده کنید:

- تنظیمی
- شماره سریال
- منبع ورودی تصویر
- وضوح تصویر
- میزان بازیابی
- انتخاب حالت نمایش
- حالت روشن خاموش (آماده باش)
- کارکرد لامپ (ساعت)
- شناسه پروژکتور
- ساعات استفاده از فیلتر
- انتخاب حالتهاي روشنايي
- نسخه نرم افزار

تعمیر و نگهداری

تعویض لامپ

پروژکتور به صورت خودکار طول عمر مفید لامپ را تشخیص می دهد. وقتی عمر لامپ دارد تمام می شود، یک پیام هشدار روی صفحه ظاهر خواهد شد.

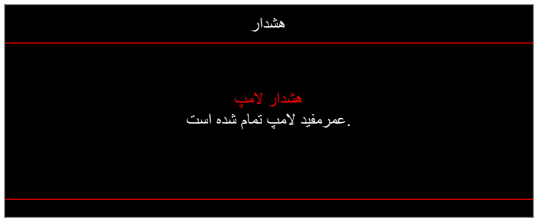

در صورت مشاهده این پیام، برای تعویض لامپ لطفاً در اسرع وقت با فروشنده یا مرکز خدمات محل خود تماس بگیرید. قبل از تعویض لامپ، اطمینان حاصل کنید که پروژکتور حداقل به مدت 30 دقیقه خاموش بوده و خنک شده است.

هشدار: در صورتی که پروژکتور به سقف وصل است، لطفاً در هنگام باز کردن صفحه دسترسی لامپ با احتیاط عمل کنید. در صورتی که لامپ پروژکتور متصل به سقف را تعویض می کنید، پیشنهاد می شود از عینک محافظ استفاده نمایید. مراقب باشید تا در صورت وجود قطعات شل درون دستگاه، قطعات از پروژکتور به بیرون پرتاب نشوند.

هشدار: محفظه لامپ گرم است! پیش از تعویض لامپ، اجازه دهید خنک شود!

هشدار: برای کاهش خطر بروز صدمات جسمی، مدول لامپ را نیندازید یا به لامپ دست نزنید. لامپ در صورت افتادن ممکن است شکسته شده و باعث بروز صدمات جسمی شود.

تعمیر و نگهداری

تعویض لامپ (ادامه دارد)

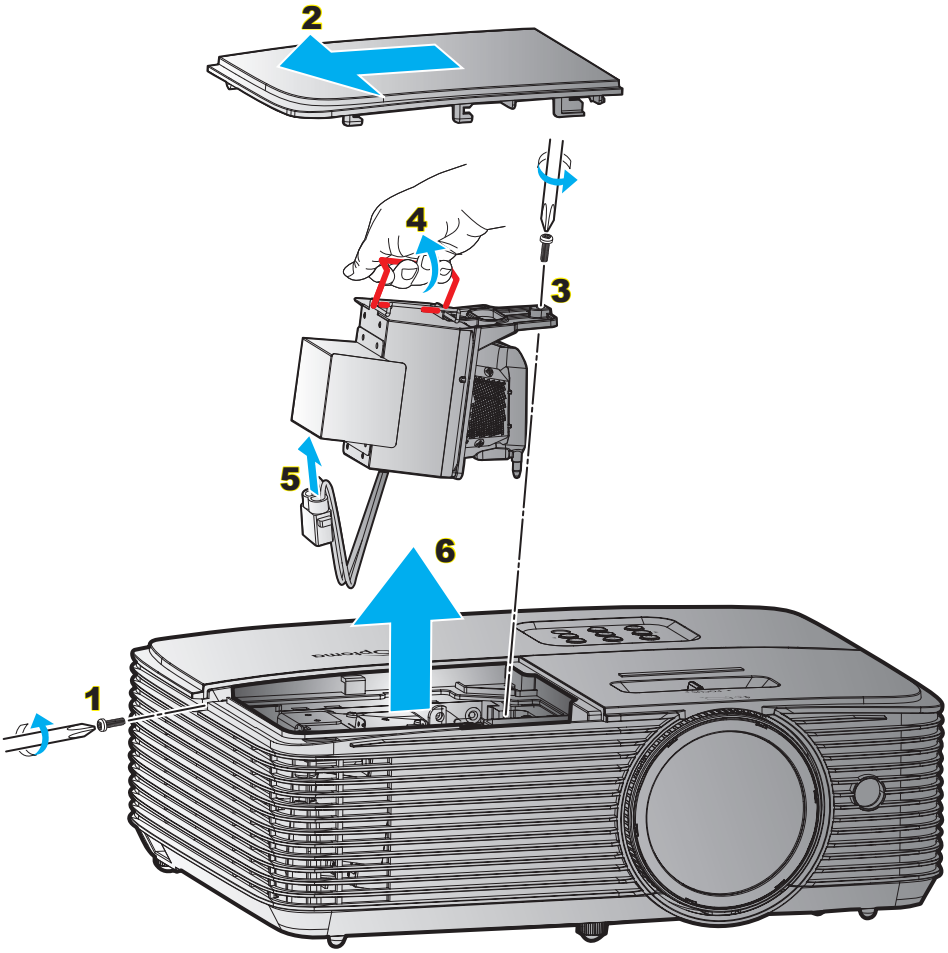

مراحل انجام کار:

۱- با فشردن دکمه "⏻" از روی کنترل از راه دور یا صفحه کلید پروژکتور، دستگاه را خاموش کنید.

۲- حداقل ۳۰ دقیقه به پروژکتور فرصت دهید تا خنک شود.

۳- سیم برق را جدا کنید.

۴- پیچ روی پوشش را باز کنید. ۱

۵- درپوش را جدا کنید. ۲

۶- یک پیچ روی ماژول لامپ را باز کنید. ۳

۷- دسته لامپ را بلند کنید. ۴

۸- سیم لامپ را بردارید. ۵

۹- مادول لامپ را به دقت جدا کنید. ۶

۱۰- برای تعویض مدول لامپ، مراحل بالا را از انتها به ابتدا انجام دهید.

۱۱- پروژکتور را روشن کنید و تایمر لامپ را ریست کنید.

۱۲- تنظیم مجدد لامپ: (i) "منو" ← (ii) را فشار دهید "تنظیمات" ← (iii) را انتخاب کنید "تنظیمات لامپ" ← (iv) را انتخاب کنید "تنظیم مجدد لامپ" ← (v) را انتخاب کنید "بله" را انتخاب کنید.

توجه:

- *پیچ روی پوشش لامپ و لامپ را نمی توان برداشت.*
- *در صورتی که پوشش لامپ بر روی پروژکتور قرار نگرفته است، نمی توان پروژکتور را روشن کرد.*
- *محیط شیشه ای لامپ را لمس نکنید. چربی دست می تواند باعث شکستن لامپ شود. در صورتی که به طور تصادفی مدول لامپ را لمس کردید، از یک پارچه خشک برای تمیز کردن آن استفاده کنید.*

تعمیر و نگهداری

نصب و تمیز کردن فیلتر گرد و خاک

نصب فیلتر گرد و خاک

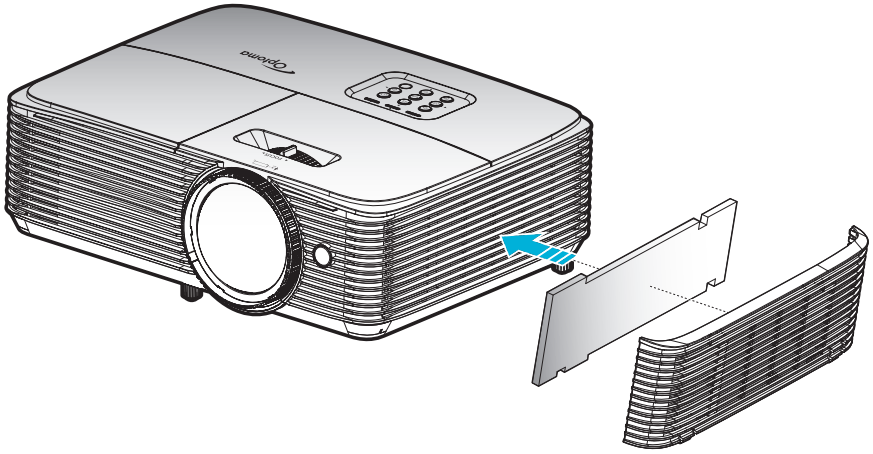

توجه: *فیلترهای گرد و خاک فقط در برخی مناطق که گرد و خاک زیادی در آنها وجود دارد لازم است.*

تمیز کردن فیلتر گرد و خاک

توصیه می کنیم کهئ هر سه ماه یکبار فیلتر گرد و خاک را تمییز کنید. اگر از پروژکتور در یک محیط پر گرد و خاک استفاده می کنید، آن را در دفعات بیشتری تمییز کنید.

مراحل انجام کار:

۱- با فشردن دکمه "⏻" روی کنترل راه دور یا صفحه کلید پروژکتور دستگاه را خاموش کنید.

۲- سیم برق را جدا کنید.

۳- فیلتر گردو خاک را با دقت جدا کنید. ۱

۴- فیلتر گرد و خاک را تمیز کرده و در جای خود بگذارید. ۲

۵- برای نصب فیلتر گرد و خاک، مراحل قبلی را به صورت معکوس انجام دهید.

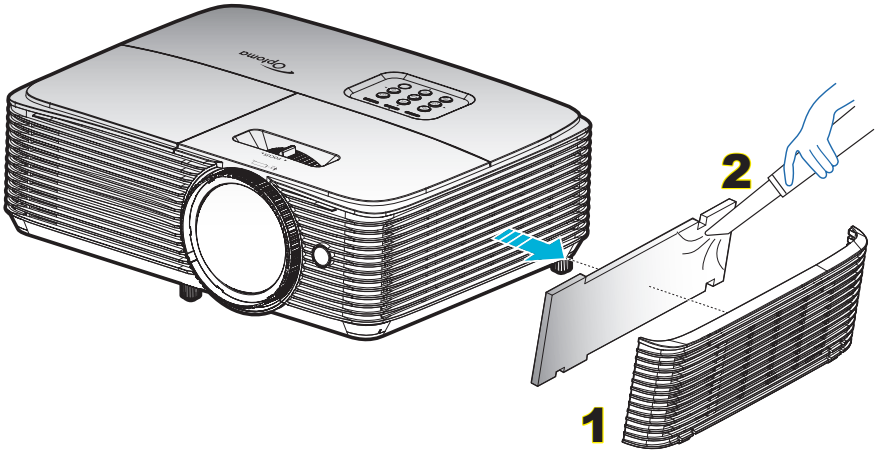

اطلاعات بیشتر

رزولوشن های سازگار

HDMI1.4 برای رابط HDMI 2

B0/زمان تنظیم شده	B0/زمان استاندارد	B0/زمان دقیق	B1/حالت ویدیو	B1/زمان دقیق
۷۲۰ × ۴۰۰ در ۷۰ هرتز	۱۲۸۰ × ۷۲۰ در ۶۰ هرتز	زمانبندی اصلی:	۷۲۰ × ۴۸۰i در ۶۰ هرتز	۱۲۸۰ × ۷۲۰p در ۶۰ هرتز
۶۴۰ × ۴۸۰ در ۶۰ هرتز	۱۲۸۰ × ۸۰۰ در ۶۰ هرتز	۱۰۸۰P: ۱۹۲۰ × ۱۰۸۰ در ۶۰ هرتز	۷۲۰ × ۵۷۶i در ۵۰ هرتز	۱۳۶۶ × ۷۶۸ در ۶۰ هرتز
۶۴۰ × ۴۸۰ در ۶۷ هرتز	۱۲۸۰ × ۱۰۲۴x در ۶۰ هرتز		۷۲۰ × ۴۸۰P در ۶۰ هرتز	۳۸۴۰ × ۲۱۶۰ در ۳۰ هرتز
۶۴۰ × ۴۸۰ در ۷۲ هرتز	۱۴۰۰ × ۱۰۵۰ در ۶۰ هرتز		۷۲۰ × ۵۷۶p در ۶۰ هرتز	
۶۴۰ × ۴۸۰ در ۷۵ هرتز	۱۶۰۰ × ۱۲۰۰ در ۶۰ هرتز		۱۲۸۰ × ۷۲۰p در ۵۰ هرتز	
۸۰۰ × ۶۰۰ در ۵۶ هرتز	۱۴۴۰ × ۹۰۰ در ۶۰ هرتز		۱۲۸۰ × ۷۲۰P در ۶۰ هرتز	
۸۰۰ × ۶۰۰ در ۶۰ هرتز	۱۲۸۰ × ۷۲۰ در ۱۲۰ هرتز		۱۹۲۰ × ۱۰۸۰i در ۵۰ هرتز	
۸۰۰ × ۶۰۰ در ۷۲ هرتز	۱۰۲۴ × ۷۶۸ در ۱۲۰ هرتز		۱۹۲۰ × ۱۰۸۰i در ۶۰ هرتز	
۸۰۰ × ۶۰۰ در ۷۵ هرتز			۱۹۲۰ × ۱۰۸۰p در ۵۰ هرتز	
۸۳۲ × ۶۲۴ در ۷۵ هرتز			۱۹۲۰ × ۱۰۸۰p در ۶۰ هرتز	
۱۰۲۴ × ۷۶۸ در ۶۰ هرتز			۱۹۲۰ × ۱۰۸۰p در ۲۴ هرتز	
۱۰۲۴ × ۷۶۸ در ۷۰ هرتز			۱۹۲۰ × ۱۰۸۰p در ۲۵ هرتز	
۱۰۲۴ × ۷۶۸ در ۷۵ هرتز			۱۹۲۰ × ۱۰۸۰p در ۳۰ هرتز	
۱۲۸۰ × ۱۰۲۴ در ۷۵ هرتز			۶۴۰ × ۴۸۰p در ۶۰ هرتز	
۱۱۵۲ × ۸۷۰ در ۷۵ هرتز			۷۲۰ × ۴۸۰p در ۶۰ هرتز	
			۷۲۰ × ۵۷۶P در ۵۰ هرتز	
			۷۲۰ × ۴۸۰i در ۶۰ هرتز	
			۲۸۸۰ × ۴۸۰i در ۶۰ هرتز	
			۱۴۴۰ × ۴۸۰p در ۶۰ هرتز	
			۲۸۸۰ × ۵۷۶i در ۵۰ هرتز	
			۱۴۴۰ × ۵۷۶p در ۵۰ هرتز	
			۱۴۴۰ × ۵۷۶i در ۵۰ هرتز	
			۱۹۲۰ × ۱۰۸۰p در ۱۲۰ هرتز	

HDMI2.0 برای رابط HDMI 1

B0/زمان تنظیم شده	B0/زمان استاندارد	B0/زمان دقیق	B1/حالت ویدیو	B1/زمان دقیق
۷۲۰ × ۴۰۰ در ۷۰ هرتز	۱۲۸۰ × ۷۲۰ در ۶۰ هرتز	زمانبندی اصلی:	۷۲۰ × ۴۸۰i در ۶۰ هرتز	۳۸۴۰ × ۲۱۶۰ در ۶۰ هرتز
۶۴۰ × ۴۸۰ در ۶۰ هرتز	۱۲۸۰ × ۸۰۰ در ۶۰ هرتز	۱۰۸۰P: ۱۹۲۰ × ۱۰۸۰ در ۶۰ هرتز	۷۲۰ × ۵۷۶i در ۵۰ هرتز	
۶۴۰ × ۴۸۰ در ۶۷ هرتز	۱۲۸۰ × ۱۰۲۴x در ۶۰ هرتز		۷۲۰ × ۴۸۰P در ۶۰ هرتز	
۶۴۰ × ۴۸۰ در ۷۲ هرتز	۱۴۰۰ × ۱۰۵۰ در ۶۰ هرتز		۷۲۰ × ۵۷۶p در ۵۰ هرتز	
۶۴۰ × ۴۸۰ در ۷۵ هرتز	۱۶۰۰ × ۱۲۰۰ در ۶۰ هرتز		۱۲۸۰ × ۷۲۰p در ۵۰ هرتز	
۸۰۰ × ۶۰۰ در ۵۶ هرتز	۱۴۴۰ × ۹۰۰ در ۶۰ هرتز		۱۲۸۰ × ۷۲۰P در ۶۰ هرتز	
۸۰۰ × ۶۰۰ در ۶۰ هرتز	۱۲۸۰ × ۷۲۰ در ۱۲۰ هرتز		۱۹۲۰ × ۱۰۸۰i در ۵۰ هرتز	
۸۰۰ × ۶۰۰ در ۷۲ هرتز	۱۰۲۴ × ۷۶۸ در ۱۲۰ هرتز		۱۹۲۰ × ۱۰۸۰i در ۶۰ هرتز	
۸۰۰ × ۶۰۰ در ۷۵ هرتز			۱۹۲۰ × ۱۰۸۰p در ۵۰ هرتز	
۸۳۲ × ۶۲۴ در ۷۵ هرتز			۱۹۲۰ × ۱۰۸۰p در ۶۰ هرتز	
۱۰۲۴ × ۷۶۸ در ۶۰ هرتز			۱۹۲۰ × ۱۰۸۰p در ۲۴ هرتز	
۱۰۲۴ × ۷۶۸ در ۷۰ هرتز			۱۹۲۰ × ۱۰۸۰p در ۳۰ هرتز	
۱۰۲۴ × ۷۶۸ در ۷۵ هرتز			۷۲۰ × ۴۸۰p در ۶۰ هرتز	
۱۲۸۰ × ۱۰۲۴ در ۷۵ هرتز			۷۲۰ × ۵۷۶P در ۵۰ هرتز	

اطلاعات بیشتر

B0/زمان تنظیم شده	B0/زمان استاندارد	B0/زمان دقیق	B1/حالت ویدیو	B1/زمان دقیق
۱۱۵۲ × ۸۷۰ در ۷۵ هرتز			۷۲۰ × ۴۸۰i در ۶۰ هرتز	
			۲۸۸۰ × ۴۸۰i در ۶۰ هرتز	
			۱۴۴۰ × ۴۸۰p در ۶۰ هرتز	
			۲۸۸۰ × ۵۷۶i در ۵۰ هرتز	
			۱۴۴۰ × ۵۷۶p در ۵۰ هرتز	
			۱۴۴۰ × ۵۷۶i در ۵۰ هرتز	
			۳۸۴۰ × ۲۱۶۰p در ۲۴ هرتز	
			۳۸۴۰ × ۲۱۶۰p در ۲۵ هرتز	
			۳۸۴۰ × ۲۱۶۰p در ۳۰ هرتز	
			۳۸۴۰ × ۲۱۶۰p در ۵۰ هرتز	
			۳۸۴۰ × ۲۱۶۰p در ۶۰ هرتز	
			۴۰۹۶ × ۲۱۶۰p در ۲۴ هرتز	
			۴۰۹۶ × ۲۱۶۰p در ۲۵ هرتز	
			۴۰۹۶ × ۲۱۶۰p در ۳۰ هرتز	
			۴۰۹۶ × ۲۱۶۰p در ۵۰ هرتز	
			۴۰۹۶ × ۲۱۶۰p در ۶۰ هرتز	
			۱۹۲۰ × ۱۰۸۰p در ۱۲۰ هرتز	

سازگاری ویدئوی True 3D

وضوح ورودی	ورودی سه بعدي HDMI 1.4a	زمان بندی ورودی		
		۱۲۸۰ × ۷۲۰P در ۵۰ هرتز	بالا و پایین	
		۱۲۸۰ × ۷۲۰P در ۶۰ هرتز	بالا و پایین	
		۱۲۸۰ × ۷۲۰P در ۵۰ هرتز	بسته بندی کادر	
		۱۲۸۰ × ۷۲۰P در ۶۰ هرتز	بسته بندی کادر	
		۱۹۲۰ × ۱۰۸۰i در ۵۰ هرتز	کنار به کنار (نیمه)	
		۱۹۲۰ × ۱۰۸۰i در ۶۰ هرتز	کنار به کنار (نیمه)	
		۱۹۲۰ × ۱۰۸۰P در ۲۴ هرتز	بالا و پایین	
		۱۹۲۰ × ۱۰۸۰P در ۲۴ هرتز	بسته بندی کادر	
	HDMI 1.3	۱۹۲۰ × ۱۰۸۰i در ۵۰ هرتز	کنار به کنار (نیمه)	حالت SBS روشن است
		۱۹۲۰ × ۱۰۸۰i در ۶۰ هرتز		
		۱۲۸۰ × ۷۲۰P در ۵۰ هرتز		
		۱۲۸۰ × ۷۲۰P در ۶۰ هرتز		
		۸۰۰ × ۶۰۰ در ۶۰ هرتز		
		۱۰۲۴ × ۷۶۸ در ۶۰ هرتز		
		۱۲۸۰ × ۸۰۰ در ۶۰ هرتز		
		۱۹۲۰ × ۱۰۸۰i در ۵۰ هرتز	بالا و پایین	حالت TAB روشن است
		۱۹۲۰ × ۱۰۸۰i در ۶۰ هرتز		
		۱۲۸۰ × ۷۲۰P در ۵۰ هرتز		
		۱۲۸۰ × ۷۲۰P در ۶۰ هرتز		
		۸۰۰ × ۶۰۰ در ۶۰ هرتز		
		۱۰۲۴ × ۷۶۸ در ۶۰ هرتز		
		۱۲۸۰ × ۸۰۰ در ۶۰ هرتز		
		۴۸۰i	HQFS	قالب سه بعدي "ترتیب کادری" است

توجه:

- *اگر ورودی سه بعدی 1080p در ۲۴ هرتز است، DMD باید با چندین انتگرال با حالت سه بعدی اجرای مجدد شود.*
- *اگر هیچ هزینه ثبت اختراعی از سوی Optoma وجود نداشته باشد، از NVIDIA 3DTV Play پشتیبانی می کند.*
- *1080i در ۲۵ هرتز و 720p در ۵۰ هرتز در حالت ۱۰۰ هرتز؛ و 1080p در ۲۴ هرتز در حالت ۱۴۴ هرتز اجرا می شود، سایر زمانبندی های سه بعدی به صورت ۱۲۰ هرتز خواهند بود.*

اطلاعات بیشتر

اندازه تصویر و فاصله پخش

اندازه طول قطر صفحه (16:9)		اندازه صفحه (عرض x ارتفاع)				فاصله پروژکتور (D)				آفست (Hd)	
		عرض		ارتفاع		عریض		تله			
(متر)	(اینچ)	(متر)	(اینچ)	(متر)	(اینچ)	(متر)	(فوت)	(متر)	(فوت)	(متر)	(اینچ)
۰/۹۳۹۸	۳۷	۰/۸۲	۳۲/۲۵	۰/۴۶	۱۸/۱	۰/۴۱	۱/۳۵	۰/۴۱	۱/۳۵	۰/۰۷	۲/۷۶
۱/۰۱۶	۴۰	۰/۸۹	۳۴/۸۶	۰/۵	۱۹/۶	۰/۴۴	۱/۴۴	۰/۴۴	۱/۴۴	۰/۰۸	۳/۱۵
۱/۲۷	۵۰	۱/۱۱	۴۳/۵۸	۰/۶۲	۲۴/۵	۰/۵۵	۱/۸۰	۰/۵۵	۱/۸۰	۰/۱۰	۳/۹۴
۱/۵۲۴	۶۰	۱/۳۳	۵۲/۲۹	۰/۷۵	۲۹/۴	۰/۶۶	۲/۱۷	۰/۶۶	۲/۱۷	۰/۱۲	۴/۷۲
۱/۷۷۸	۷۰	۱/۵۵	۶۱/۰۱	۰/۸۷	۳۴/۳	۰/۷۷	۲/۵۳	۰/۷۷	۲/۵۳	۰/۱۴	۵/۵۱
۲/۰۳۲	۸۰	۱/۷۷	۶۹/۷۳	۱	۳۹/۲	۰/۸۸	۲/۸۹	۰/۸۸	۲/۸۹	۰/۱۶	۶/۳۰
۲/۲۸۶	۹۰	۱/۹۹	۷۸/۴۴	۱/۱۲	۴۴/۱	۰/۹۹	۳/۲۵	۰/۹۹	۳/۲۵	۰/۱۸	۷/۰۹
۲/۵۴	۱۰۰	۲/۲۱	۸۷/۱۶	۱/۲۵	۴۹	۱/۱۰	۳/۶۱	۱/۱۰	۳/۶۱	۰/۱۹	۷/۴۸
۲/۷۹۴	۱۱۰	۲/۴۴	۹۵/۸۷	۱/۳۷	۵۳/۹	۱/۲۲	۴/۰۰	۱/۲۲	۴/۰۰	۰/۲۲	۸/۶۶
۳/۰۴۸	۱۲۰	۲/۶۶	۱۰۴/۵۹	۱/۴۹	۵۸/۸	۱/۳۳	۴/۳۶	۱/۳۳	۴/۳۶	۰/۲۴	۹/۴۵
۳/۳۰۲	۱۳۰	۲/۸۸	۱۱۳/۳۰	۱/۶۲	۶۳/۷	۱/۴۴	۴/۷۲	۱/۴۴	۴/۷۲	۰/۲۶	۱۰/۲۴
۳/۵۵۶	۱۴۰	۳/۱۰	۱۲۲/۰۲	۱/۷۴	۶۸/۶	۱/۵۵	۵/۰۹	۱/۵۵	۵/۰۹	۰/۲۸	۱۱/۰۲
۳/۸۱	۱۵۰	۳/۳۲	۱۳۰/۷۴	۱/۸۷	۷۳/۵	۱/۶۶	۵/۴۵	۱/۶۶	۵/۴۵	۰/۳۰	۱۱/۸۱
۴/۰۶۴	۱۶۰	۳/۵۴	۱۳۹/۴۵	۱/۹۹	۷۸/۴	۱/۷۷	۵/۸۱	۱/۷۷	۵/۸۱	۰/۳۲	۱۲/۶۰
۴/۳۱۸	۱۷۰	۳/۷۶	۱۴۸/۱۷	۲/۱۲	۸۳/۳	۱/۸۸	۶/۱۷	۱/۸۸	۶/۱۷	۰/۳۴	۱۳/۳۹
۴/۵۷۲	۱۸۰	۳/۹۸	۱۵۶/۸۸	۲/۲۴	۸۸/۲	۱/۹۹	۶/۵۳	۱/۹۹	۶/۵۳	۰/۳۶	۱۴/۱۷
۴/۸۲۶	۱۹۰	۴/۲۱	۱۶۵/۶۰	۲/۳۷	۹۳/۱	۲/۱۰	۶/۸۹	۲/۱۰	۶/۸۹	۰/۳۷	۱۴/۵۷
۵/۰۸	۲۰۰	۴/۴۳	۱۷۴/۳۲	۲/۴۹	۹۸/۱	۲/۲۱	۷/۲۵	۲/۲۱	۷/۲۵	۰/۴۰	۱۵/۷۵
۵/۳۳۴	۲۱۰	۴/۶۵	۱۸۳/۰۳	۲/۶۲	۱۰۳	۲/۳۲	۷/۶۱	۲/۳۲	۷/۶۱	۰/۴۱	۱۶/۱۴
۵/۵۸۸	۲۲۰	۴/۸۷	۱۹۱/۷۵	۲/۷۴	۱۰۷/۹	۲/۴۳	۷/۹۷	۲/۴۳	۷/۹۷	۰/۴۴	۱۷/۳۲
۵/۸۴۲	۲۳۰	۵/۰۹	۲۰۰/۴۶	۲/۸۶	۱۱۲/۸	۲/۵۴	۸/۳۳	۲/۵۴	۸/۳۳	۰/۴۶	۱۸/۱۱
۶/۰۹۶	۲۴۰	۵/۳۱	۲۰۹/۱۸	۲/۹۹	۱۱۷/۷	۲/۶۵	۸/۶۹	۲/۶۵	۸/۶۹	۰/۴۸	۱۸/۹۰
۶/۳۵	۲۵۰	۵/۵۳	۲۱۷/۸۹	۳/۱۱	۱۲۲/۶	۲/۷۶	۹/۰۶	۲/۷۶	۹/۰۶	۰/۵۰	۱۹/۶۹
۶/۶۰۴	۲۶۰	۵/۷۶	۲۲۶/۶۱	۳/۲۴	۱۲۷/۵	۲/۸۷	۹/۴۲	۲/۸۷	۹/۴۲	۰/۵۲	۲۰/۴۷
۶/۸۵۸	۲۷۰	۵/۹۸	۲۳۵/۳۳	۳/۳۶	۱۳۲/۴	۲/۹۸	۹/۷۸	۲/۹۸	۹/۷۸	۰/۵۴	۲۱/۲۶
۷/۱۱۲	۲۸۰	۶/۲۰	۲۴۴/۰۴	۳/۴۹	۱۳۷/۳	۳/۰۹	۱۰/۱۴	۳/۰۹	۱۰/۱۴	۰/۵۵	۲۱/۶۵
۷/۳۶۶	۲۹۰	۶/۴۲	۲۵۲/۷۶	۳/۶۱	۱۴۲/۲	۳/۲۰	۱۰/۵۰	۳/۲۰	۱۰/۵۰	۰/۵۸	۲۲/۸۳
۷/۶۲	۳۰۰	۶/۶۴	۲۶۱/۴۷	۳/۷۴	۱۴۷/۱	۳/۳۱	۱۰/۸۶	۳/۳۱	۱۰/۸۶	۰/۵۹	۲۳/۲۳

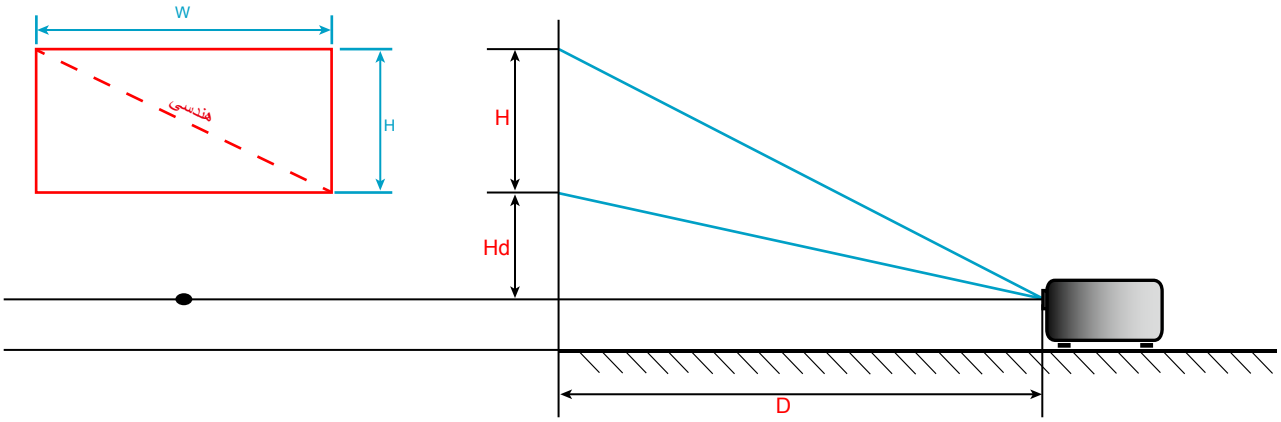

ابعاد پروژکتور و نصب دستگاه در سقف

۱- برای جلوگیری از آسیب دیدن پروژکتور، لطفاً از قاب مخصوص سقف Optoma استفاده کنید.
۲- در صورتی که قصد دارید از قاب مخصوص سقف محصول شرکت دیگری استفاده کنید، لطفاً اطمینان حاصل نمایید که پیچ های مخصوص اتصال پروژکتور به قاب، خصوصیت زیر را داشته باشد:

- نوع پیچ: M4*۳

حداقل طول پیچ: ۱۰ میلی متر

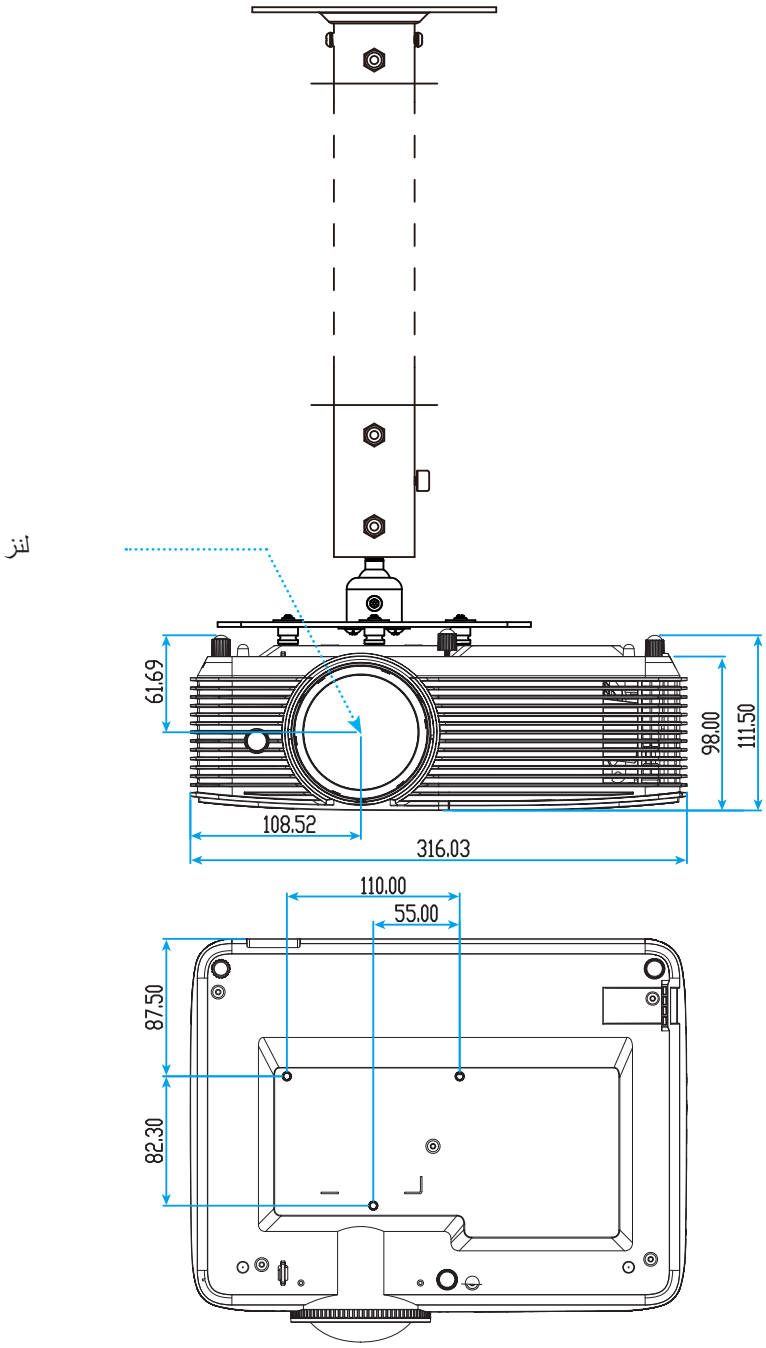

واحد: میلی متری

توجه: *لطفاً به خاطر داشته باشید که خسارت ناشی از نصب اشتباه، باعث ابطال ضمانت می شود.*

هشدار:

- در صورتی که قاب مخصوص سقف را از شرکت دیگری خریداری می کنید، لطفاً اطمینان حاصل کنید که از پیچهای با اندازه مناسب استفاده کنید. اندازه پیچ به ضخامت صفحه قاب بستگی دارد.
- اطمینان حاصل کنید که میان سقف و قسمت زیرین پروژکتور حداقل ۱۰ سانتی متر فضا موجود باشد.
- از نصب پروژکتور در نزدیکی منبع گرمایی خودداری نمایید.

اطلاعات بیشتر

کدهای کنترل از راه دور IR

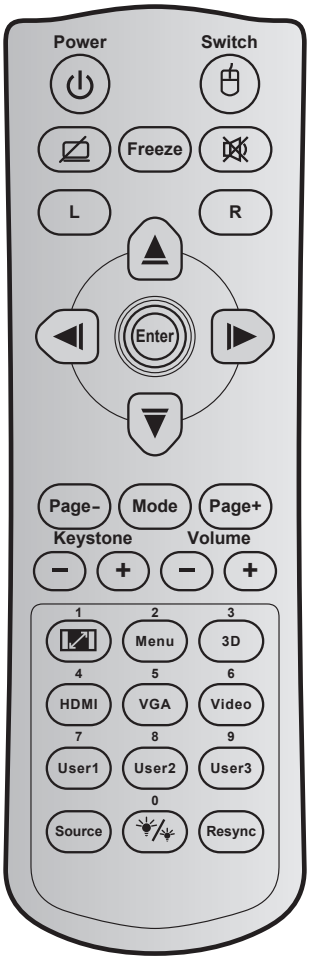

کلید		کد کلید	تعریف کلید پرینت	توضیحات
روشن/خاموش	⏻	۸۱	Power on/off	برای روشن/خاموش کردن پروژکتور، فشار دهید.
سوییچ		3E	SWITCH	برای روشن/خاموش کردن ماوس USB فشار دهید.
صفحه خالی / قطع صدا		8A		برای پنهان کردن/نمایش دادن تصویر و خاموش / روشن کردن صدا، فشار دهید.
بي حرکت		8B	Freeze	برای ثابت کردن تصویر پروژکتور، فشار دهید.
بی صدا		۹۲		برای اینکه صدا موقتاً خاموش/روشن شود، فشار دهید.
کلیک چپ ماوس	چپ	CB	چپ	به عنوان کلیک چپ ماوس از آن استفاده می شود.
کلیک راست ماوس	راست	CC	راست	به عنوان کلیک راست ماوس از آن استفاده می شود.
کلیدهای انتخاب چهارجهتی		C6	فلش بالا	برای انتخاب موارد یا انجام تنظیم در موارد انتخابی، از ▲ ▼ ◄ ► استفاده می شود.
		C8	فلش چپ	
		C9	فلش راست	
		C7	فلش پایین	
تایید		C5	Enter	انتخاب خود را تایید کنید.
		CA	Enter	
صفحه -		C2	-Page	برای رفتن به صفحه بعد فشار دهید.

اطلاعات بیشتر

کلید		کد کلید	تعریف کلید پرینت	توضیحات
حالت		N/A	Mode	برای باز کردن/بستن منوی نمایش، فشار دهید.
صفحه +		C1	+Page	برای رفتن به صفحه قبل فشار دهید.
تنظیم انحراف تصویر	⊕ ⊖	۸۵	+Keystone	برای تنظیم انحراف تصویر که در اثر شیب پروژکتور ایجاد می شود، فشار دهید.
		۸۴	-Keystone	
درجه صدا	⊕ ⊖	8C	+ Volume	.دیهد راشف ،ادص نازیم شهاک/شیازفا و میظنت یارب
		8F	- Volume	
نسبت ابعاد تصویر / ۱		۹۸	۱ /	• برای تغییر نسبت ابعادی تصویر نمایش داده شده، فشار دهید. • به عنوان شماره صفحه کلید عددی "۱" از آن استفاده می شود.
فهرست / ۲		۸۸	۲ / Menu	• برای نمایش منوهای روی صفحه پروژکتور یا خروج از آنها، فشار دهید. • به عنوان شماره صفحه کلید عددی "۲" از آن استفاده می شود.
سه بعدی / ۳		۹۳	۳ / ۳D	• برای اینکه به صورت دستی حالت وضعیت سه بعدی منطبق با محتوای سه بعدي انتخاب شود، فشار دهید. • به عنوان شماره صفحه کلید عددی "۳" از آن استفاده می شود.
HDMI / ٤		۸۶	٤ / HDMI	• برای انتخاب منبع HDMI، فشار دهید. • به عنوان شماره صفحه کلید عددی "۴" از آن استفاده می شود.
VGA / ٥		D0	٥ / VGA	• برای انتخاب منبع VGA، فشار دهید. • به عنوان شماره صفحه کلید عددی "۵" از آن استفاده می شود.
ویدیو / ٦		D1	۶ / Video	به عنوان شماره صفحه کلید عددی "۶" از آن استفاده می شود.
کاربر ۱ / ۷، کاربر ۲ / ۸، کاربر ۳ / ۹		D2	۷/۱ User	• کلیدهای تعریف شده توسط کاربر. لطفاً برای تنظیم کردن به صفحه ۳۹ مراجعه کنید. • از کلیدهای ۷، ۸ و ۹ صفحه کلید استفاده کنید.
		D3	۸/۲ User	
		D4	۹/۳ User	
منبع ورودی تصویر		C3	Source	برای انتخاب یک سیگنال ورودی، فشار دهید.
حالت روشنایی / ۰		۹۶	۰ /	• فشار دهید تا به صورت خودکار میزان روشنایی تصویر تنظیم شود و بهترین کنتراست ایجاد شود. • به عنوان شماره صفحه کلید عددی "۰" از آن استفاده می شود.
انطباق مجدد		C4	Re-Sync	فشار دهید تا به صورت خودکار پروژکتور با منبع ورودی انطباق داده شود.

اطلاعات بیشتر

عیب یابی

در صورتی که مشکلی برای پروژکتور شما پیش آمد، لطفاً به اطلاعات زیر رجوع کنید. در صورتی که مشکل برطرف نشد، لطفاً با فرشونده محلی خود یا مرکز خدمات محلی تماس بگیرید.

مشکلات مربوط به تصویر

عدم نمایش تصویر روی صفحه

- مطمئن شوید تمای کابل ها و اتصالات برقی به درستی و کاملاً همانگونه که در بخش "نصب" توضیح داده شده است، متصل شده اند.
- مطمئن شوید که هیچ یک از پین های اتصالات خم یا شکسته نشده باشد.
- چک کنید که لامپ پروژکتور به درستی نصب شده باشد. لطفاً به بخش "تعویض لامپ" رجوع نمایید.
- مطمئن شوید که حالت "بی صدا" فعال نباشد.

تصویر خارج از فوکوس است

- فوکوس تصویر را با استفاده از اهرم فوکوس تنظیم کنید.
- مطمئن شوید که صفحه پخش در فاصله مناسب از پروژکتور قرار گرفته است. (لطفاً به صفحه ۴۷ مراجعه کنید).

در هنگام نمایش عنوان DVD 16:9 تصویر کشیده می شود

- هنگامی که DVD آنامورفیک یا DVD 16:9 را پخش می کنید، پروژکتور بهترین تصویر را با قالب 16:9 در سمت پروژکتور پخش می کند.
- اگر عنوان DVD با قالب LBX را پخش می کنید، لطفاً قالب را در صفحه نمایش پروژکتور به LBX تغییر دهید.
- در صورتی که قصد دارید عنوان DVD با قالب 4:3 را پخش کنید، لطفاً قالب را در OSD پروژکتور به 4:3 تغییر دهید.
- لطفاً قالب نمایش را با نسبت تصویر 16:9 (عریض) در روی DVD پلیر تنظیم کنید.

تصویر خیلی کوچک یا خیلی بزرگ است

- اندازه تصویر را با استفاده از اهرم زوم (فقط برای مدل لنز استاندارد) تنظیم کنید.
- پروژکتور را به پرده نزدیک یا از آن دور کنید.
- "Menu" را در صفحه پروژکتور فشار دهید، به "صفحه نمایش ← نسبت ابعاد تصویر" بروید. تنظیمات متفاوتی را امتحان کنید.

گوشه های تصویر پریده است:

- در صورت امکان، پروژکتور را تغییر وضعیت دهید تا در مرکز صفحه و زیر پایین صفحه قرار گیرد.
- از "صفحه نمایش ← تنظیم انحراف تصویر" روی منوی صفحه برای انجام تنظیم استفاده کنید.

تصویر وارونه است

- "تنظیمات ← پخش تصویر" را از منوی روی صفحه انتخاب کرده و جهت پخش را تنظیم کنید.

اطلاعات بیشتر

تصویر دوتایی مات

- دکمه "سه بعدي" را فشار دهید و به حالت "خودکار" جابجا شوید تا از ایجاد تصویر دو بعدی معمولی به صورت دوتایی مات جلوگیری شود.

قالب دو تصویر کنار به کنار

- اگر سیگنال ورودی 1080i HDMI 1.3 2D کنار به کنار است، دکمه "سه بعدي" را فشار دهید و به حالت "تصویر در تصویر" جابجا شوید.

تصویر در حالت سه بعدي نمایش داده نمی شود

- بررسی کنید که باتری عینک سه بعدي تخلیه نشده باشد.
- بررسی کنید که عینک سه بعدي روشن باشد.
- اگر سیگنال ورودی 1080i) HDMI 1.3 2D کنار به کنار نیمه) است، دکمه "سه بعدي" را فشار دهید و به "تصویر در تصویر" جابجا شوید.

سایر مشکلات

پروژکتور به هیچ یک از فرمانهای کنترل پاسخ نمی دهد

- در صورت امکان، پروژکتور را خاموش کنید، سیم برق را از پریز در آورده و پیش از اتصال مجدد برق، ۲۰ ثانیه صبر کنید.

لامپ خاموش می شود یا صداهای ضربه مانند از خود منتشر می کند

- زمانی که طول عمر مفید لامپ به پایان می رسد، لامپ خاموش می شود یا صداهای ضربه مانند از خود منتشر می کند. در این صورت، پروژکتور تا زمانی که لامپ تعویض نشود، روشن نمی شود. برای تعویض لامپ، مراحل موجود در بخش "تعویض لامپ" را در صفحات ۴۲-۴۳ دنبال کنید.

مشکلات مربوط به کنترل از راه دور

در صورتی که کنترل از راه دور کار نمی کند

- بررسی کنید زاویه کنترل از راه دور در محدوده زاویه ±۱۵° از دریافت کننده IR موجود بر روی پروژکتور باشد.
- اطمینان حاصل کنید که مانعی میان کنترل از راه دور و پروژکتور نباشد. در محدوده فاصله ۶ متری (۲۰ فوت) باشید.
- مطمئن شوید که باتری ها درست در جای خود قرار گرفته اند.
- در صورتی که عمر مفید باتری ها به پایان رسیده است، آنها را تعویض کنید.

اطلاعات بیشتر

نشانگر هشدار

هنگامی که نشانگرهای هشدار (قسمت زیر را ببینید) روشن می شوند یا چشمک می زنند، پروژکتور به صورت خودکار خاموش می شود:

- چراغ نشانگر "لامپ" به رنگ قرمز در می آید و نشانگر "روشن/آماده باش" با رنگ قرمز چشمک می زند.
- چراغ نشانگر "درجه حرارت" به رنگ قرمز در می آید و نشانگر "روشن/آماده باش" با رنگ قرمز چشمک می زند. این بدان معنی است که پروژکتور بیش از حد گرم شده است. در شرایط عادی می توان پروژکتور را دوباره روشن کرد.
- چراغ نشانگر "درجه حرارت" به رنگ قرمز چشمک می زند و نشانگر "روشن/آماده باش" با رنگ قرمز چشمک می زند.

سیم برق را از پروژکتور جدا کنید؛ ۳۰ ثانیه صبر کرده و دوباره امتحان کنید. درصورتی که نشامگر هشدار روشن می شود یا چشمک می زند، برای دریافت راهنمایی با نزدیکترین مرکز خدمات تماس بگیرید.

پیام چراغ روشن

پیغام	چراغ LED روشن/خاموش	چراغ LED روشن/ خاموش	درجه حرارت LED	چراغ لامپ
	(قرمز)	(سبز یا آبی)	(قرمز)	(قرمز)
وضعیت آماده به کار (سیم برق ورودی)	چراغ ثابت			
روشن (در حال گرم شدن)		چشمک زن (۰,۵ ثانیه خاموش / ۰,۵ ثانیه روشن)		
روشن شدن دستگاه و روشنایی لامپ		چراغ ثابت		
کلید خاموش کردن دستگاه (در حال خنک شدن)		چشمک زن (۰,۵ ثانیه خاموش / ۰,۵ ثانیه روشن). وقتی پنکه خنک کننده خاموش می شود، دوباره به شکل چراغ ثابت قرمز در می آید.		
راه اندازی مجدد سریع (۱۰۰ ثانیه)		چشمک زن (۰,۲۵ ثانیه خاموش / ۰,۲۵ ثانیه روشن)		
خطا (لامپ کار نمی کند)	چشمک زن			چراغ ثابت
خطا (خرابی فن)	چشمک زن		چشمک زن	
خطا (درجه حرارت بالا)	چشمک زن		چراغ ثابت	

- خاموش/روشن:

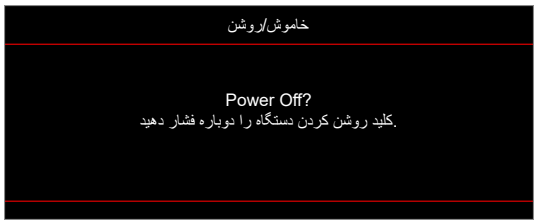

- هشدار لامپ:

اطلاعات بیشتر

- هشدار دما:

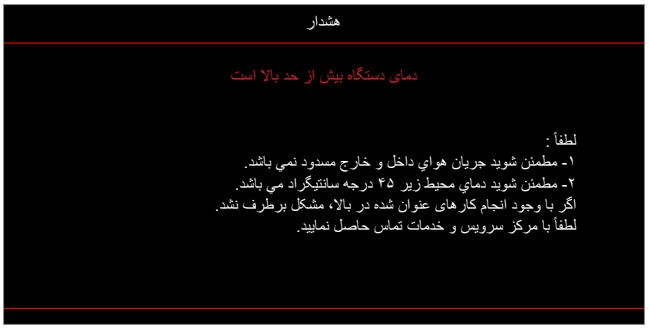

- فن کار نمی کند:

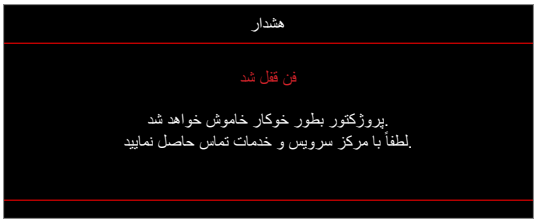

- خارج از محدوده نمایش:

- هشدار خاموش شدن دستگاه:

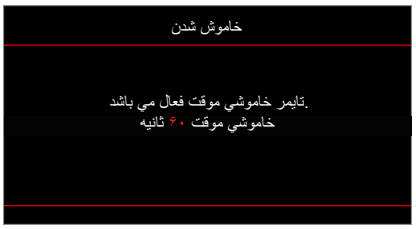

- زنگ تایمر ایمني:

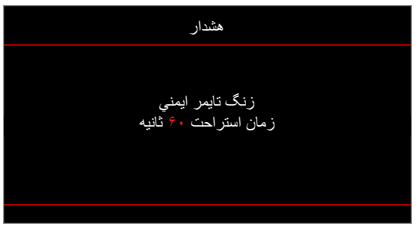

اطلاعات بیشتر

مشخصات

نوری	توضیحات
فناوری	Texas Instrument DMD، ۰/۶۵ اینچ/X۱ DMD ۱۰۸۰p
وضوح اصلی	۱۹۲۰× ۱۰۸۰ (۱۰۸۰p)
لنز	• نسبت برد ۱/۱۲۴ ~ ۱/۴۶۷ (قطر/عرض)@۶۰ اینچ • F-stop: ۲/۴۳(واید) ~ ۲/۷۸(تله) • طول کانونی: ۱۶/۹(واید) ~ ۲۱/۶ میلی متر @۶۰ اینچ • محدوده زوم: ۱/۳x
انحراف عمودی	۱۱۶٪ ±۵٪
اندازه تصویر	۳۰/۸ اینچ ~۳۰۱/۴ اینچ، بهینه سازی شده ۶۰ اینچ
فاصله پخش	۱/۰ اینچ ~ ۷/۵ متر، بهینه سازی شده ۶۰ اینچ
I/Os	• HDMI V۲/۰ /HDCP۲/۲ (رابط HDMI ۱) • HDMI V۱/۴ /HDCP۲/۲ (رابط HDMI ۲) • USB۲/۰ (برای ارتقای نرم افزار) USB-A برای برق ۵ ولت ۱/۵ آمپر PWR • نرینه RS۲۳۲C (۹ پین D-SUB) • خروجی صدا ۳/۵ میلی متر
رنگ	۱۰۷۳/۴ میلیون رنگ
سرعت اسکن	• سرعت اسکن افقی: ۱۵/۳۷۵ ~ ۹۱/۱۴۶ کیلوهرتز • سرعت اسکن عمودی: ۵۰ ~ ۸۵ هرتز
بلندگو	بلندگوی داخلی ۱۰ وات

مصرف برق	• حداقل (حالت صرفه جویی):
	  • ۲۰۵ وات (معمول)، ۲۲۵ وات (حداکثر) @ ۱۱۰ ولت برق متناوب
	  • ۲۰۰ وات (معمول)، ۲۲۰ وات (حداکثر) @ ۲۲۰ ولت برق متناوب
	• حداکثر (حالت روشنی):
	  • ۲۹۵ وات (معمول)، ۳۲۵ وات (حداکثر) @ ۱۱۰ ولت برق متناوب
	  • ۲۸۵ وات (معمول)، ۳۱۵ وات (حداکثر) @ ۲۲۰ ولت برق متناوب

جریان ورودی	۳/۳ آمپر
جهت نصب	جلو، پشت، سقف، سقف - بالا
ابعاد (طول × عرض × ارتفاع)	• بدون پایه: ۳۱۶ × ۲۴۳/۵ × ۹۸ میلی متر (۱۲/۴۴ × ۹/۵۸ × ۳/۸۵ اینچ) • با پایه: ۳۱۶ × ۲۴۳/۵ × ۱۱۵ میلی متر (۱۲/۴۴ × ۹/۵۸ × ۴/۵۲ اینچ)
وزن	۴/۴ ±۰/۳ کیلوگرم
محیطی	عملکرد در دمای ۵ تا ۴۰ درجه سانتی گراد، رطوبت ۱۰٪ تا ۸۵٪ (بدون میعان)

ملاحظه: تمام مشخصات ممکن است بدون اطلاع قبلی تغییر کنند.

اطلاعات بیشتر

دفاتر بین المللی Optoma

برای هر گونه سرویس یا خدمات با دفتر محلی خود تماس بگیرید.

آمریکا
Optoma Technology, Inc.
47697 Westinghouse Drive.
Fremont, Ca 94539
۶۷۸۶-۲۸۹-۸۸۸
۸۶۰۱-۸۹۷-۵۱۰
services@optoma.com

کانادا
Optoma Technology, Inc.
47697 Westinghouse Drive.
Fremont, Ca 94539
۶۷۸۶-۲۸۹-۸۸۸
۸۶۰۱-۸۹۷-۵۱۰
services@optoma.com

آمریکای لاتین
Optoma Technology, Inc.
47697 Westinghouse Drive.
Fremont, Ca 94539
۶۷۸۶-۲۸۹-۸۸۸
۸۶۰۱-۸۹۷-۵۱۰
services@optoma.com

اروپا
Unit 1, Network 41, Bourne End Mills
Hemel Hempstead, Herts,
HP1 2UJ, United Kingdom
www.optoma.eu
تلفن سرویس: +۴۴ (۰)۱۹۲۳ ۶۹۱۸۶۵
+۴۴ (۰) ۱۹۲۳ ۶۹۱ ۸۰۰
+۴۴ (۰) ۱۹۲۳ ۶۹۱ ۸۸۸
service@tsc-europe.com

Benelux BV
Randstad 22-123
1316 BW Almere
The Netherlands
www.optoma.nl
+۳۱ (۰) ۳۶ ۸۲۰ ۰۲۵۲
+۳۱ (۰) ۳۶ ۵۴۸ ۹۰۵۲

فرانسه
Bâtiment E
81-83 avenue Edouard Vaillant
92100 Boulogne Billancourt, France
+۳۳ ۱ ۴۱ ۴۶ ۱۲ ۲۰
+۳۳ ۱ ۴۱ ۴۶ ۹۴ ۳۵
savoptoma@optoma.fr

اسپانیا
C/ José Hierro,36 Of. 1C
28522 Rivas VaciaMadrid,
اسپانیا
+۳۴ ۹۱ ۴۹۹ ۰۶ ۰۶
+۳۴ ۹۱ ۶۷۰ ۰۸ ۳۲

Deutschland
Am Nordpark 3
41069 Mönchengladbach
Germany
+۴۹ (۰) ۲۱۶۱ ۶۸۶۴۳ ۰
+۴۹ (۰) ۲۱۶۱ ۶۸۶۴۳ ۹۹
info@optoma.de

Scandinavia
Lerpeveien 25
3040 Drammen
Norway

PO.BOX 9515
3038 Drammen
Norway

+۴۷ ۹۸ ۳۲ ۸۹ ۹۰
+۴۷ ۹۸ ۳۲ ۸۹ ۹۹
info@optoma.no

کره
https://www.optoma.com/kr/

ژاپن
https://www.optoma.com/jp/

تایوان
https://www.optoma.com/tw/

چین
Room 2001, 20F, Building 4,
No.1398 Kaixuan Road,
Changning District
Shanghai, 200052, China
+۸۶-۲۱-۶۲۹۴۷۳۷۶
+۸۶-۲۱-۶۲۹۴۷۳۷۵
www.optoma.com.cn

استرالیا
https://www.optoma.com/au/

P/N:36.7FM02G002-A

www.optoma.com